Código artículo 86.SD01.1423.02

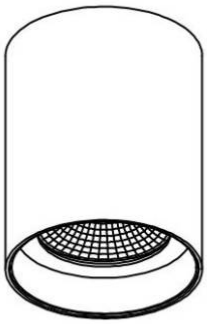

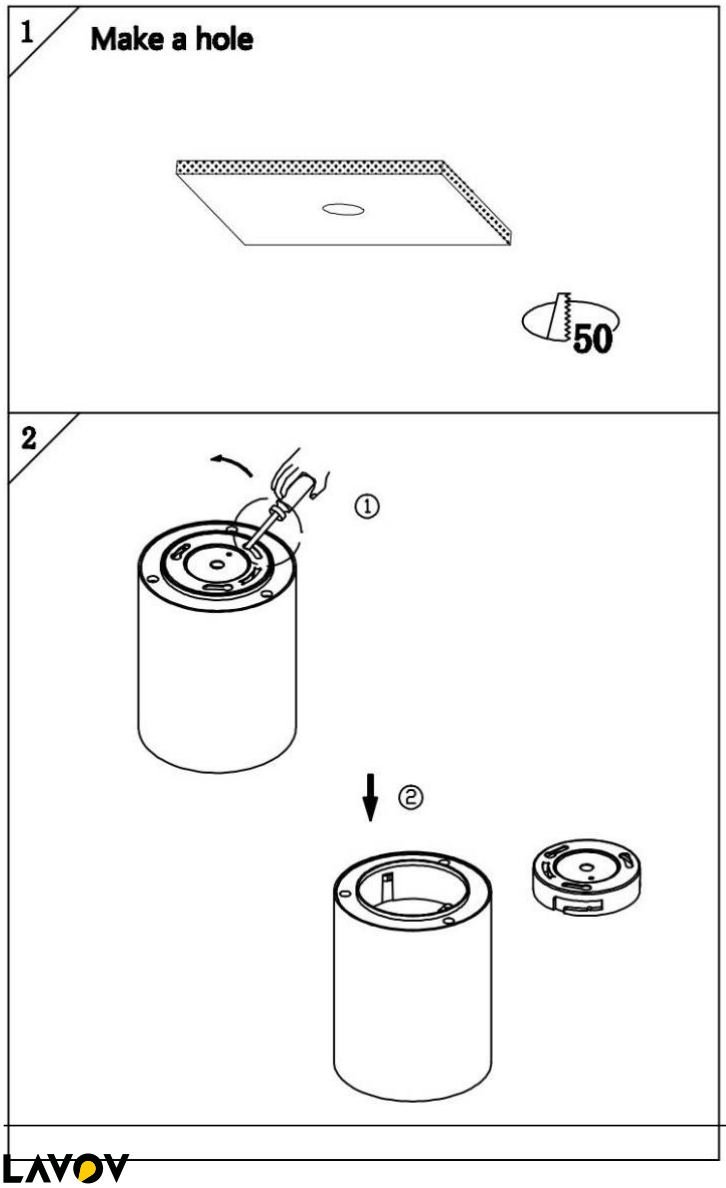
1
Make a hole
50
2
①
②

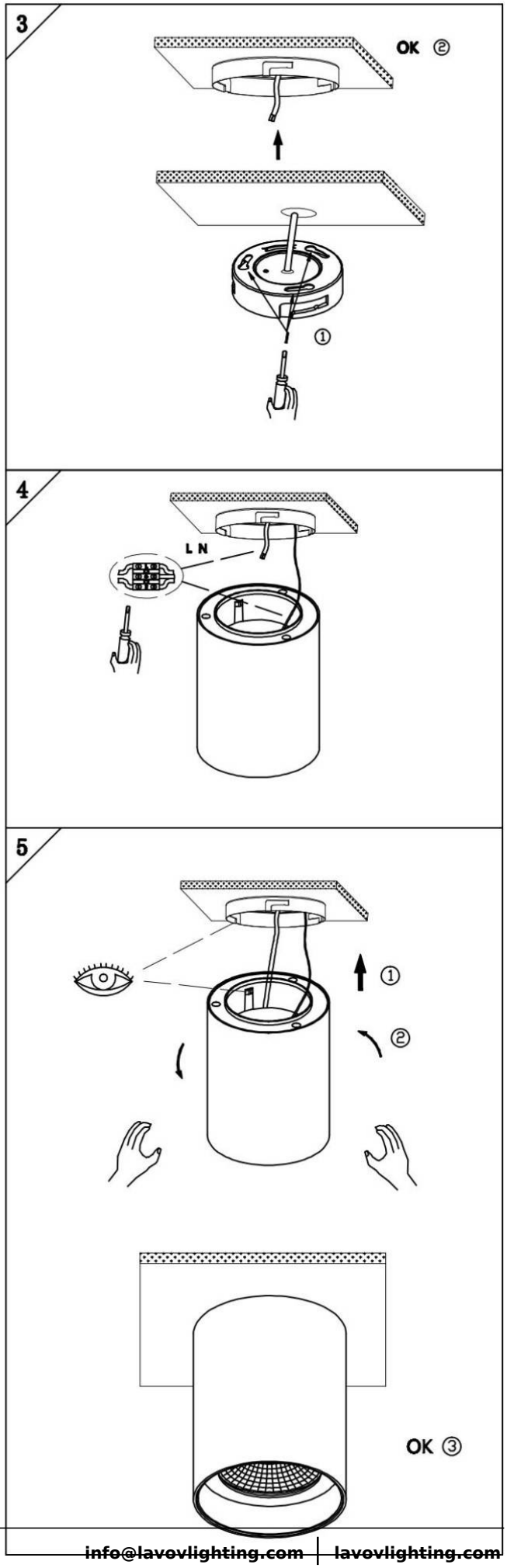
3
OK ②
①
4
L N
5
①
②
OK ③