Código artículo 86.SD01.3431.03

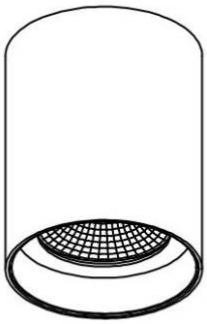

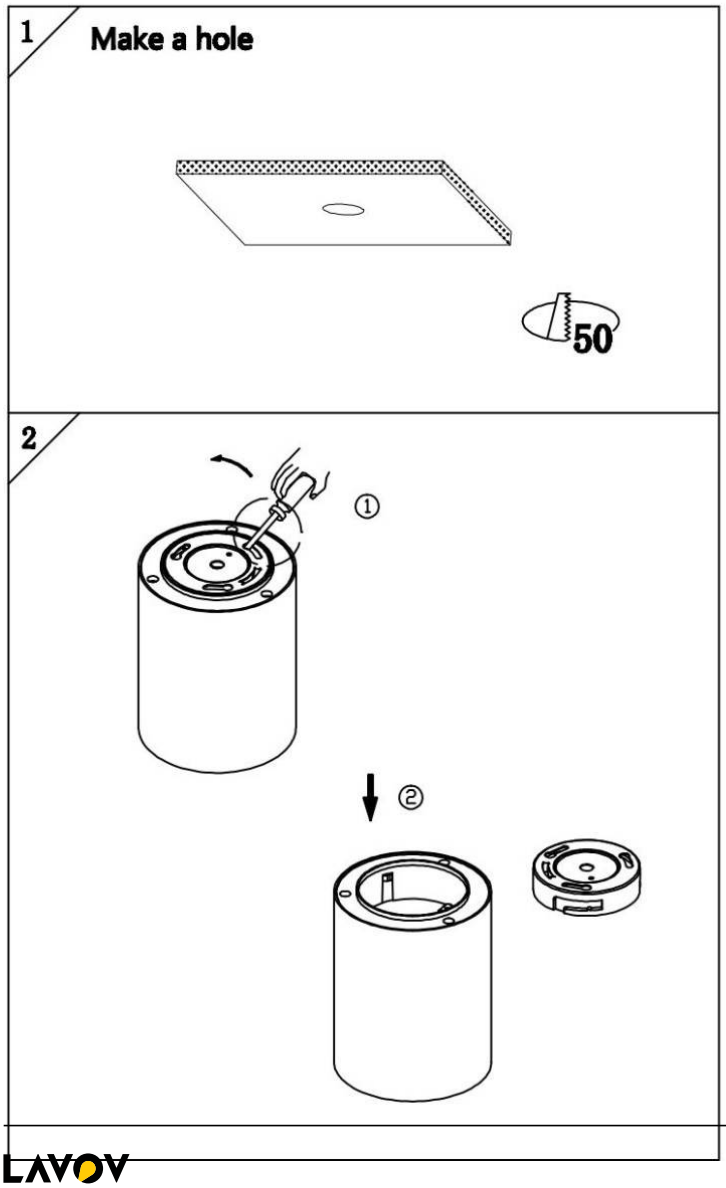
1
Make a hole
50
2
①
②

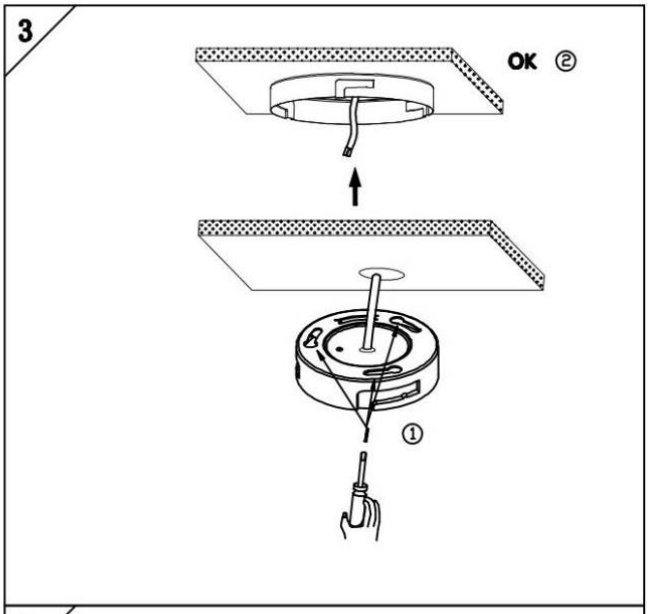
3
OK ②
①

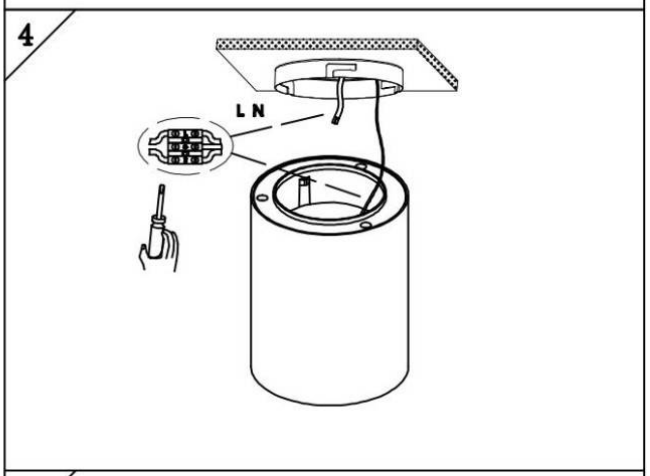
4
L N

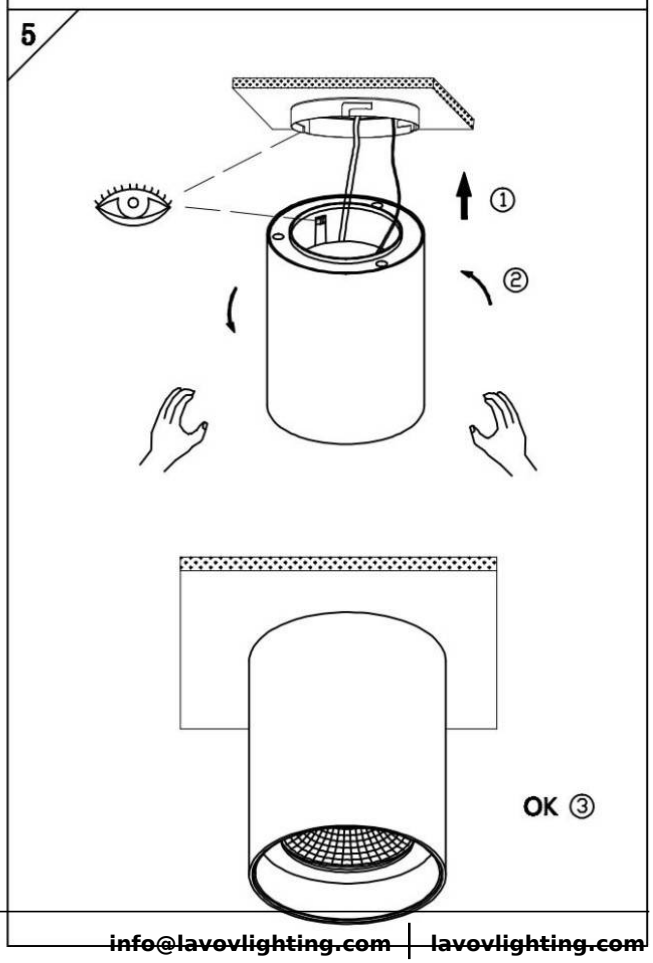
5
①
②
OK ③