Esquema

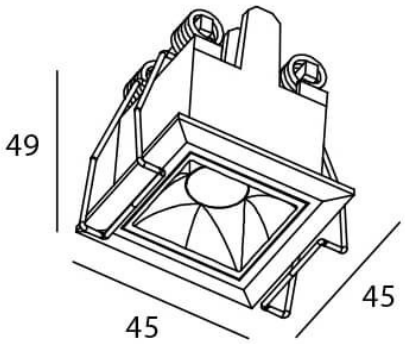

Curva fotométrica

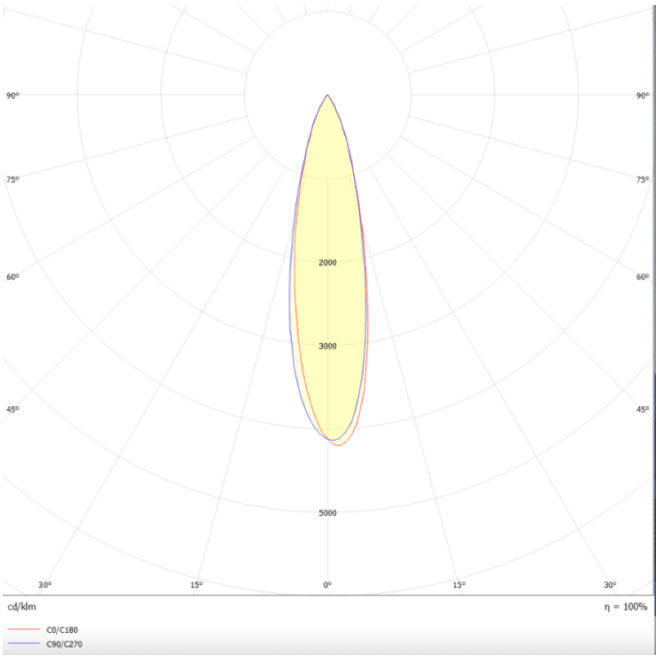

Star

Código artículo	**86.D029.1313.02**
Tipo de producto	**Indoor**
Categoría	**Downlights**
Familia	**STAR**
Subfamilia	**Star**
Pictograms	220 240 V, CRI 90, CE, Driver INCL., On Off, DALI, IP 20, 50000h L80B10

Producto	
Potencia real (W)	**2**
Flujo luminoso real (lm)	**140**
Eficacia luminosa (lm/W)	**70**
Ángulo de apertura	**15**
Life time (h)	**50000 h L80B10**
IP	**20**
U. G. R	**UGR<19**
Equipo	**DALI**
Temperatura de color (K)	**3000**
Consistencia de color (SDCM)	**SDCM<3**
CRI	**90**