Código artículo 86.SD03.4321.01

1- Faire un trou pour le passage de câble d'alimentation

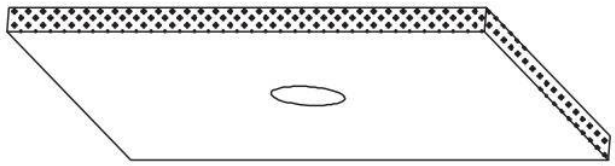

2-

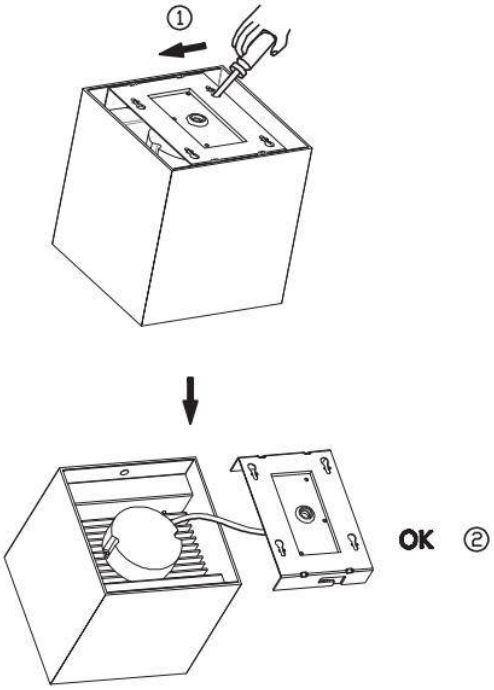

3-

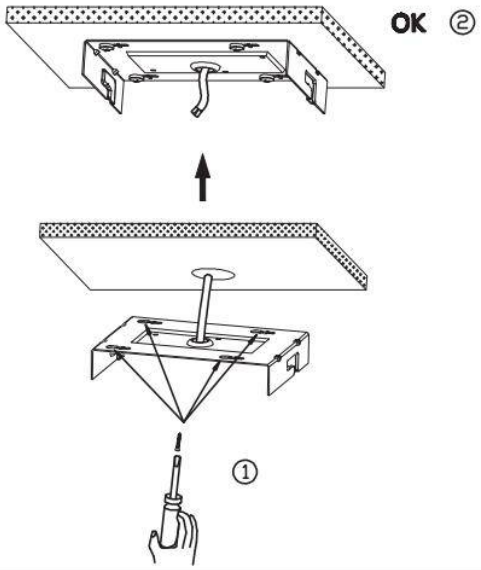

4-

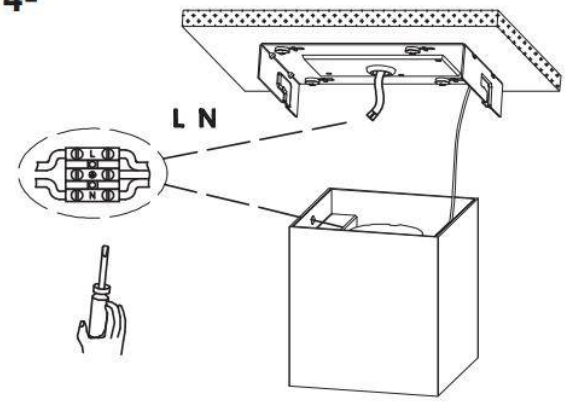
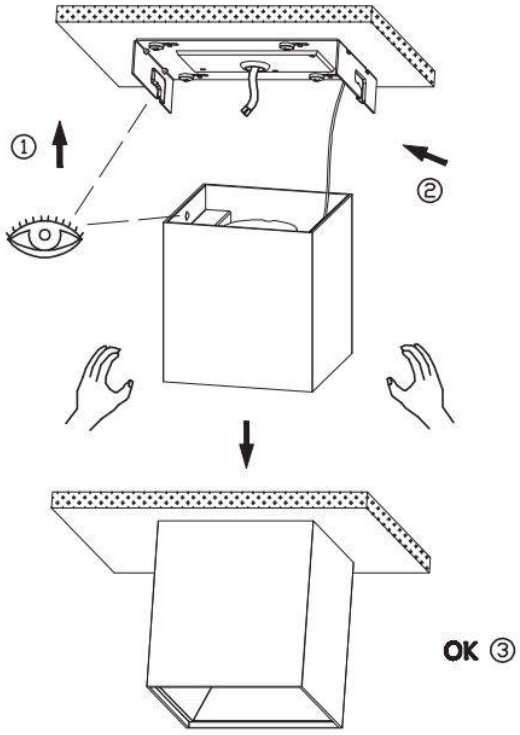
5-