

DARKO

Código artículo	85.DO55.20P3.01.AHEE
Tipo de producto	Outdoor
Categoría	Surface Downlights
Familia	DARKO
Subfamilia	DARKO
Pictograms	CRI 90 · CE · DALI · IP 65

Dimensions	
Product dimensions (mm)	φ160*H275mm

Esquema

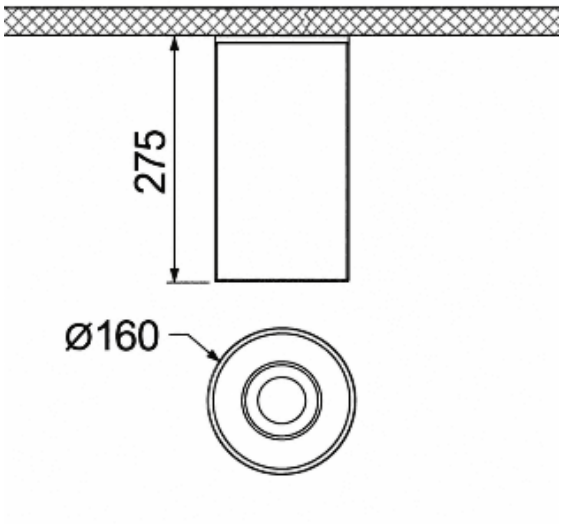

Producto	
Potencia real (W)	20
Flujo luminoso real (lm)	2420
Eficacia luminosa (lm/W)	121
Ángulo de apertura	55°
Tiempo de vida	50000h L80 B10
IP	65
Clase de aislamiento	Class II
Color	White/Black/Nickel/Gold/Silver/ Special RAL on request
Driver incluido	yes
Driver	Included – Integrated
Equipo	DALI 2
Fuente de luz	LED
Tipo de LED	COB
Temperatura de color (K)	3000K
Consistencia de color (SDCM)	SDCM2
CRI	90