

## DARKO

| | |
|---|---|
| Código artículo | 85.DOW.20P3.01.AHFE |
| Tipo de producto | Outdoor |
| Categoría | Surface Downlights |
| Familia | DARKO |
| Subfamilia | DARKO |
| Pictograms | CRI 90 · CE · IP 65 · DALI |

| Dimensions | |
|---|---|
| Product dimensions (mm) | φ160*H275mm |

**Esquema**

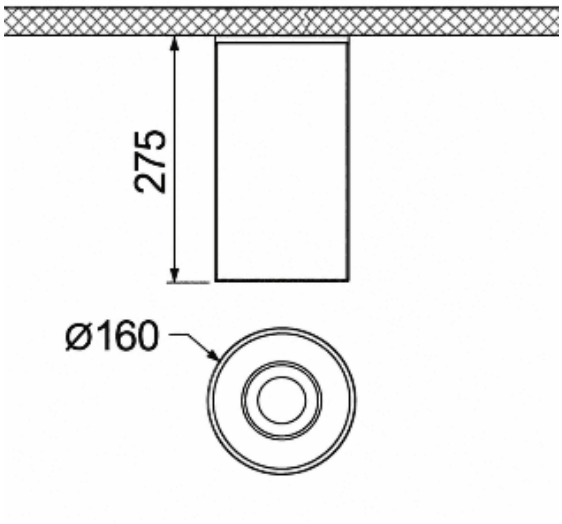


| Producto | |
|---|---|
| Potencia real (W) | 20 |
| Flujo luminoso real (lm) | 2100 |
| Eficacia luminosa (lm/W) | 105 |
| Ángulo de apertura | Wall washer 60 x 40 |
| Tiempo de vida | 50000h L80 B10 |
| IP | 65 |
| Clase de aislamiento | Class II |
| Color | White/Black/ Special RAL on request |
| Driver incluido | yes |
| Driver | Included – Integrated |
| Equipo | DALI 2 |
| Fuente de luz | LED |
| Tipo de LED | COB |
| Temperatura de color (K) | 3000K |
| Consistencia de color (SDCM) | SDCM2 |
| CRI | 90 |