

RING 2

Lavov floodlight from the family RING with a power of 60W and a beam angle of 30°,60°,90°,10x35°,20x40°, GOBO, ZOOM, with a total lumen output of 5822Lm. with a CCT of 3000K. Made in die cast aluminum, finished in Black - Special RAL on request. Input AC 220-230V 50Hz, DALI 2 Control

Código artículo	**85.FL01.60P3.03.HDFF**
Tipo de producto	**Outdoor**
Categoría	**Floodlight**
Familia	**RING**
Subfamilia	**RING 2**
Pictograms	

Dimensions	
Product dimensions (mm)	**φ220*H255mm**
Mounting arm dimensions (mm)	**Custom-made**

Esquema

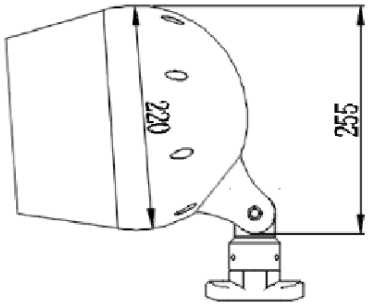

Producto	
Potencia real (W)	**60**
Flujo luminoso real (lm)	**5822**
Eficacia luminosa (lm/W)	**98**
Input	**AC 220-230V 50Hz**
Ángulo de apertura	**10x35**
Tiempo de vida	**50000h L90 B10**
IP	**67**
Clase de aislamiento	**Class I**
Color	**Int(Matte black) Ext(special RAL on request)**
Driver	**Included-Integrated**
Equipo	**DALI 2**
Net weight (g)	**5000g**
Fuente de luz	**LED**
Tipo de LED	**SMD**
Temperatura de color (K)	**3000K**
Consistencia de color (SDCM)	**SDCM2**
CRI	**80**
IK	**08**

Accessories

