

STAR

Código artículo	85.NI01.130P100.02.1010
Tipo de producto	Indoor
Categoría	Industrial
Familia	STAR
Subfamilia	STAR
Pictograms	CRI 80 · CE · IP 65 · DALI

Dimensions	
Product dimensions (mm)	φ320*125mm

Esquema

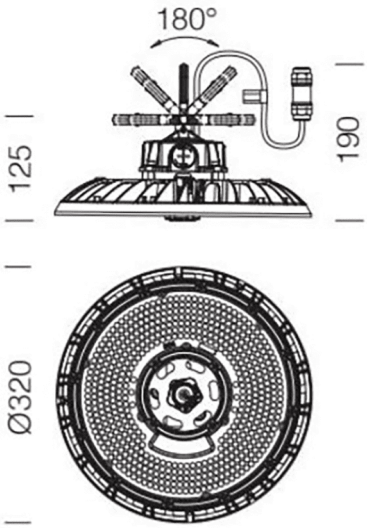

Producto	
Potencia real (W)	130
Flujo luminoso real (lm)	20150
Eficacia luminosa (lm/W)	155
Input	AC 220-230 V 50 Hz
Ángulo de apertura	90°
Tiempo de vida	60000h L90 B50
IP	65
Clase de aislamiento	Class I
Color	Black
Driver incluido	yes
Driver	Included-Integrated
Equipo	DALI 2
Fuente de luz	LED
Tipo de LED	SMD
Temperatura de color (K)	4000K
CRI	80
IK	10