

## BATH-D

Downlight Lavov de la familia BATH-D con una potencia de 9W, CRI>80 y un haz de 20 grados. Fabricado en aluminio inyectado a presión acabado en color Blanco. Flujo real de 720lm. Eficacia luminosa de 80lm/W. DALI driver.

| | |
|---|---|
| **Código artículo** | **86.D003.1313.01** |
| **Tipo de producto** | **Indoor** |
| **Categoría** | **Downlights** |
| **Familia** | **BATH-D** |
| **Pictograms** | 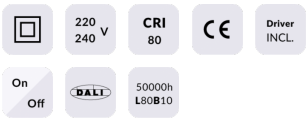 |

## Esquema

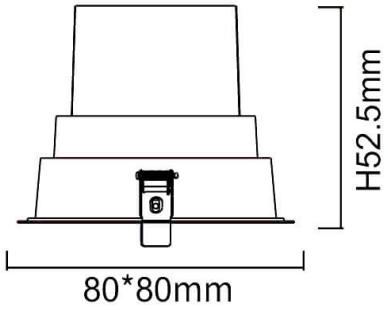


| | |
|---|---|
| **Producto** | |
| **Potencia real (W)** | **9** |
| **Flujo luminoso real (lm)** | **720** |
| **Eficacia luminosa (lm/W)** | **80** |
| **Ángulo de apertura** | **20** |
| **Tiempo de vida** | **50000 h L80B10** |
| **IP** | **65** |
| **Color** | **Blanco** |
| **Driver incluido** | **Si** |
| **Equipo** | **DALI** |
| **Flicker Free** | **Si** |
| **Fuente de luz** | **LED** |
| **Tipo de LED** | **COB** |
| **Temperatura de color (K)** | **3000** |
| **Consistencia de color (SDCM)** | **SDCM3** |
| **CRI** | **80** |