

BATH-D

Downlight Lavov de la familia BATH-D con una potencia de 9W, CRI>80 y un haz de 38 grados. Fabricado en aluminio inyectado a presión acabado en color Blanco. Flujo real de 720lm. Eficacia luminosa de 80lm/W. ON/OFF driver.

Código artículo	**86.D003.1421.01**
Tipo de producto	**Indoor**
Categoría	**Downlights**
Familia	**BATH-D**
Pictograms	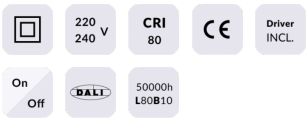

Esquema

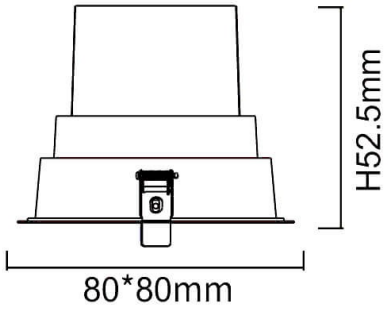

Producto	
Potencia real (W)	**9**
Flujo luminoso real (lm)	**720**
Eficacia luminosa (lm/W)	**80**
Ángulo de apertura	**38**
Tiempo de vida	**50000 h L80B10**
IP	**65**
Color	**Blanco**
Driver incluido	**Si**
Equipo	**ON/OFF**
Flicker Free	**Si**
Fuente de luz	**LED**
Tipo de LED	**COB**
Temperatura de color (K)	**4000**
Consistencia de color (SDCM)	**SDCM3**
CRI	**80**