FOCUS

Downlight Lavov de la familia FOCUS con una potencia de 13W, CRI>90 y un haz de 12 grados. Fabricado en aluminio inyectado a presión acabado en color Blanco. Flujo real de 1207lm. Eficacia luminosa de 92,84lm/W. DALI driver.

Código artículo	**86.D015.1313.01**
Tipo de producto	**Indoor**
Categoría	**Downlights**
Familia	**FOCUS**
Subfamilia	**FOCUS**
Pictograms	

Esquema

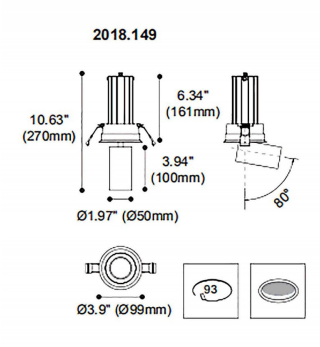

Product	
Potencia real (W)	**13**
Real luminous flux (Lm)	**1207**
Luminous efficiency (Lm/W)	**92.846153846153996**
Ángulo de apertura	**12**
Life time (h)	**50000 h L80B10**
IP	**20**
Colour	**Blanco**
Control gear included	**Si**
Equipo	**DALI**
Flicker Free	**Si**
Light source	**LED**
Type of LED	**COB**
Temperatura de color (K)	**3000**
Colour consistency (SDCM)	**SDCM<3**
CRI	**90**
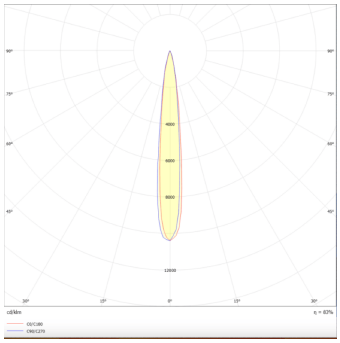
Photometry