Star-A

Downlight Lavov de la familia STAR con una potencia de 4W, CRI>90 y un haz de 30 grados. Fabricado en aluminio inyectado a presión acabado en color Blanco. Flujo real de 240lm. Eficacia luminosa de 60lm/W. ON/OFF driver.

Código artículo	**86.D031.2321.01**
Tipo de producto	**Indoor**
Categoría	**Downlights**
Familia	**STAR**
Subfamilia	**Star-A**
Pictograms	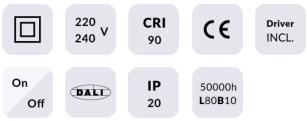

Esquema

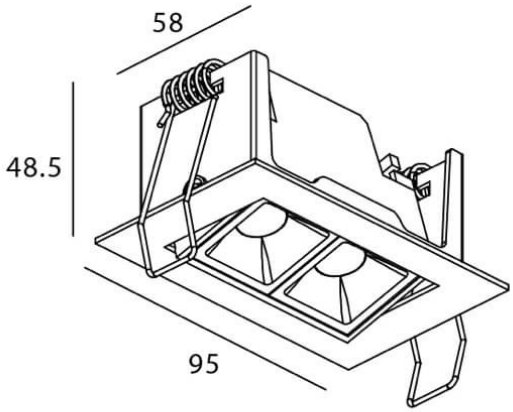

Producto	
Potencia real (W)	**4**
Flujo luminoso real (lm)	**240**
Eficacia luminosa (lm/W)	**60**
Ángulo de apertura	**30**
Life time (h)	**50000 h L80B10**
IP	**20**
Color	**Blanco**
U. G. R	**<19**
Driver incluido	**Si**
Equipo	**ON/OFF**
Flicker Free	**Si**
Light source	**LED**
Type of LED	**COB**
Temperatura de color (K)	**3000**
Consistencia de color (SDCM)	**SDCM<3**
CRI	**90**