TILT

Downlight Lavov de la famila TILT con una potencia de 10W y un ángulo de apertura del haz de 38º. Acabado en color Blanco.Con un flujo luminoso total de 1000lm y una eficacia luminosa de 100lm/W. Fabricado en Aluminio inyectado a presión. Driver DALI. CCT 3000K.

Código artículo	**86.D039.1333.01**
Tipo de producto	**Indoor**
Categoría	**Downlights**
Familia	**TILT**
Pictograms	

Esquema

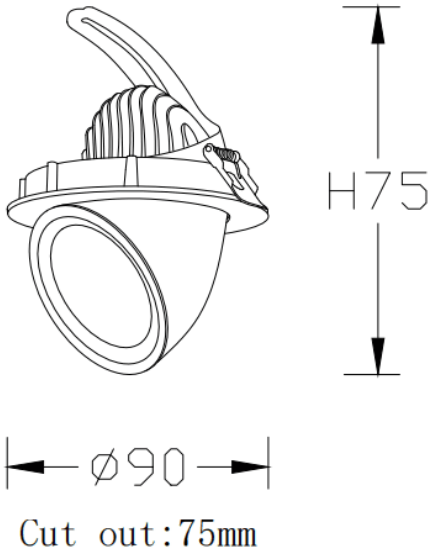

Producto	
Potencia real (W)	**10**
Flujo luminoso real (lm)	**1000**
Eficacia luminosa (lm/W)	**100**
Ángulo de apertura	**38º**
Life time (h)	**50000 h L80B10**
IP	**20**
Color	**Blanco**
Driver incluido	**Si**
Equipo	**DALI**
Flicker Free	**Si**
Light source	**LED**
Type of LED	**COB**
Temperatura de color (K)	**3000**
Consistencia de color (SDCM)	**SDCM<3**
CRI	**80**