Esquema

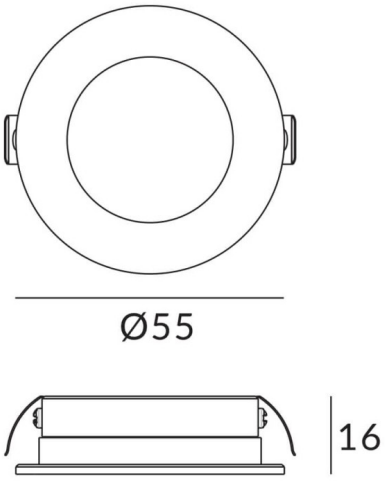

Curva fotométrica

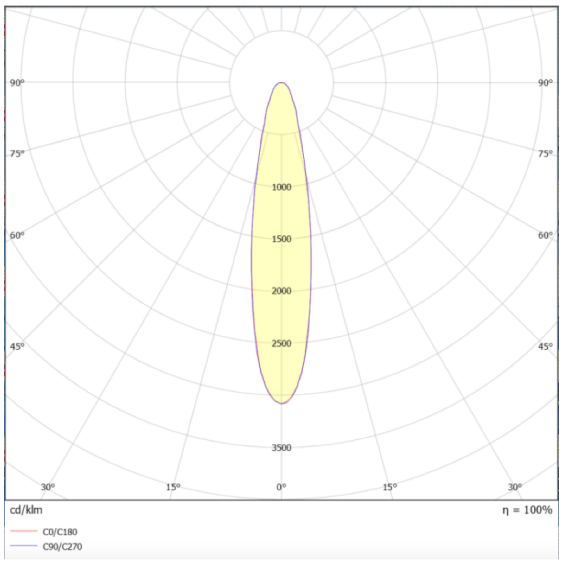

SLIM

Downlight Lavov de la familia SLIM con una potencia de 5,4W y una óptica 22°. Con un flujo luminoso real de 286lm y una eficacia luminosa de 52,96lm/W. Fabricado en aluminio inyectado a presión y acabado en color cromo. CCT 3000K.ON-OFF driver.

Código artículo	**86.D045.1311.01**
Tipo de producto	**Indoor**
Categoría	**Downlights**
Familia	**SLIM**
Pictograms	CRI 90 · SDCM 3 · CE · 50000h L80B10

Producto	
Potencia real (W)	**5.4**
Flujo luminoso real (lm)	**286**
Eficacia luminosa (lm/W)	**52.96**
Ángulo de apertura	**22°**
IP	**IP54**
Color	**cromo**
Equipo	**ON-OFF**
Light source	**LED**
Type of LED	**COB**
Temperatura de color (K)	**3000**
Consistencia de color (SDCM)	**SDCM<5**
CRI	**80**