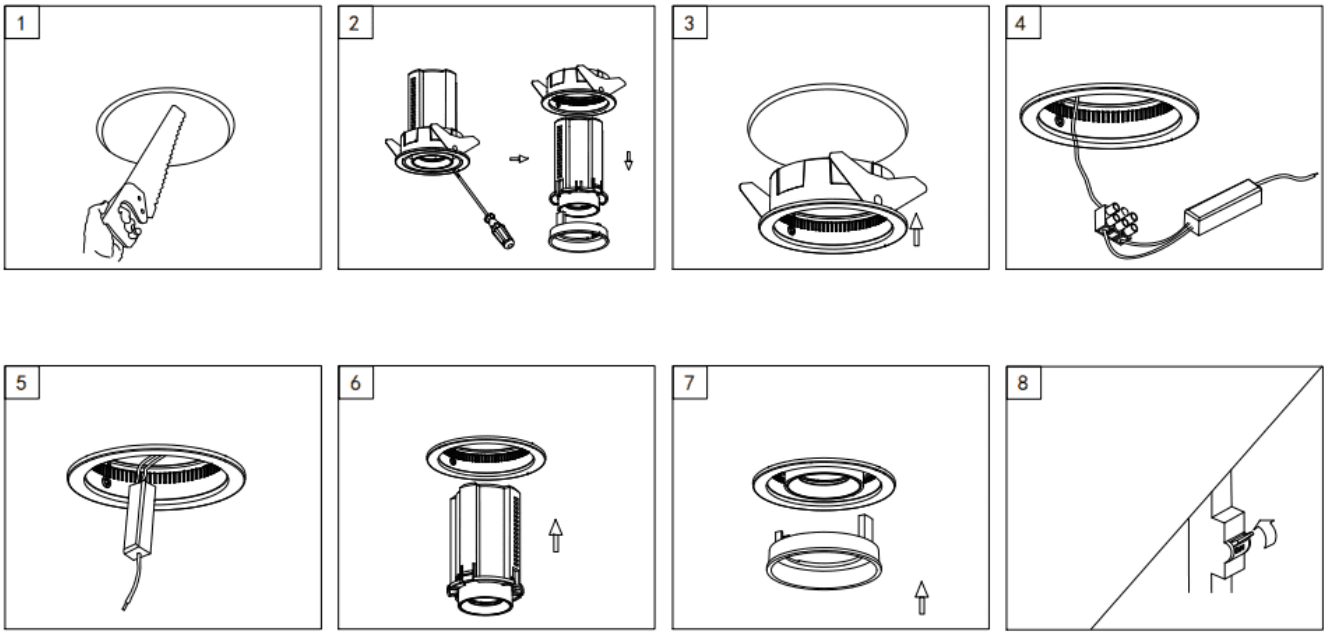Código artículo 86.D048.2319.02