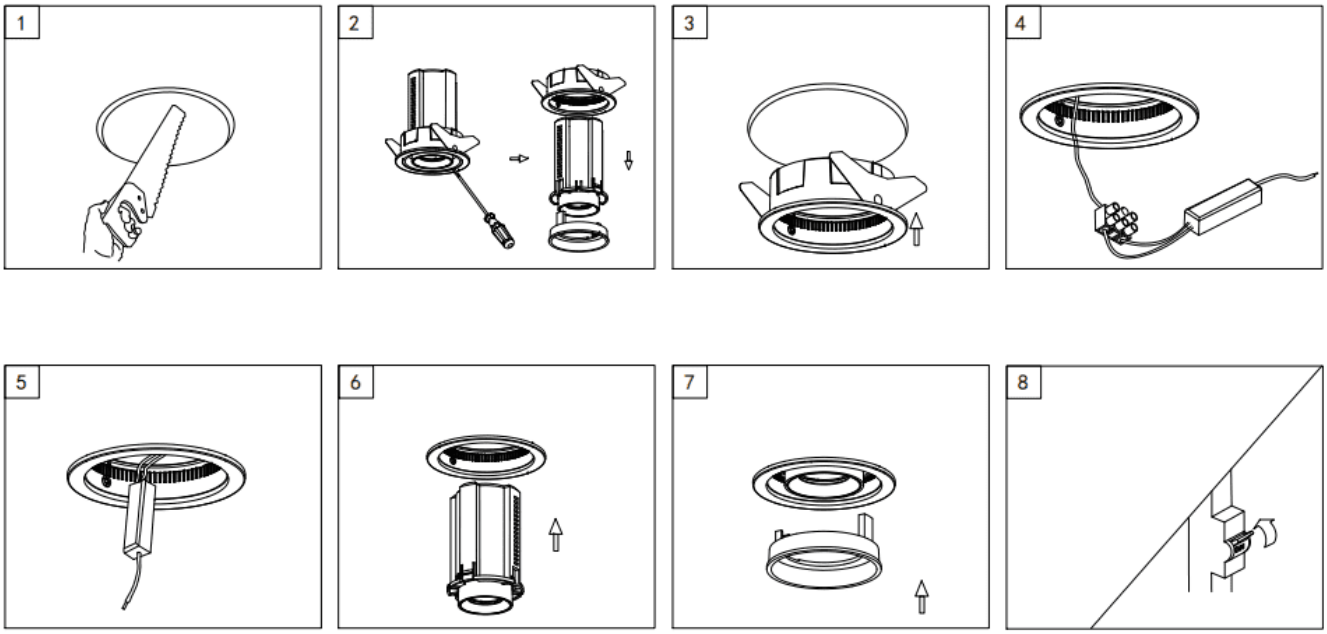**Código artículo 86.D048.3429.02**