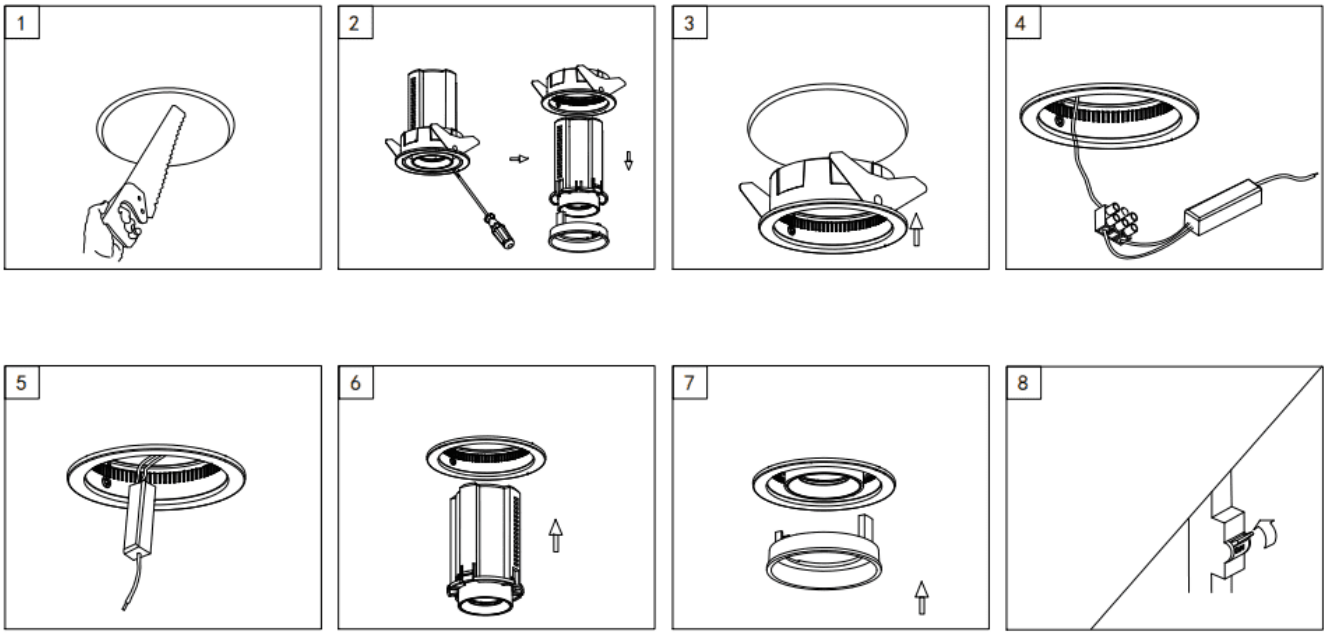Código artículo 86.D053.1419.01