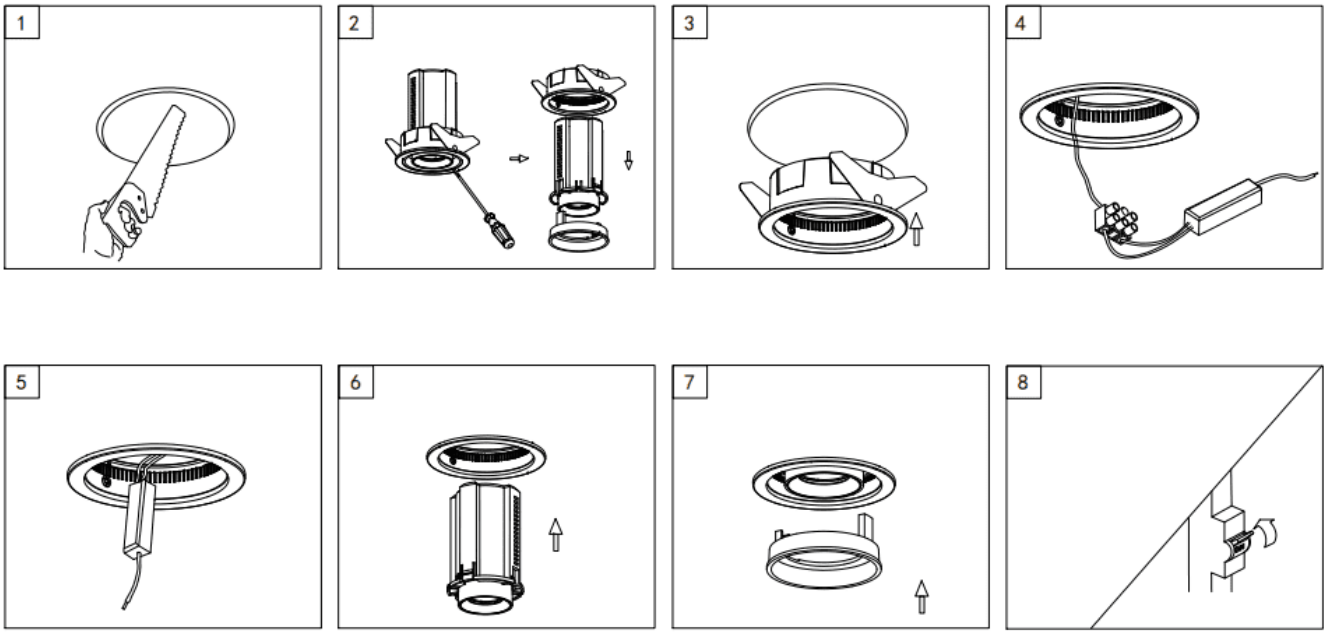Código artículo 86.D053.2429.02