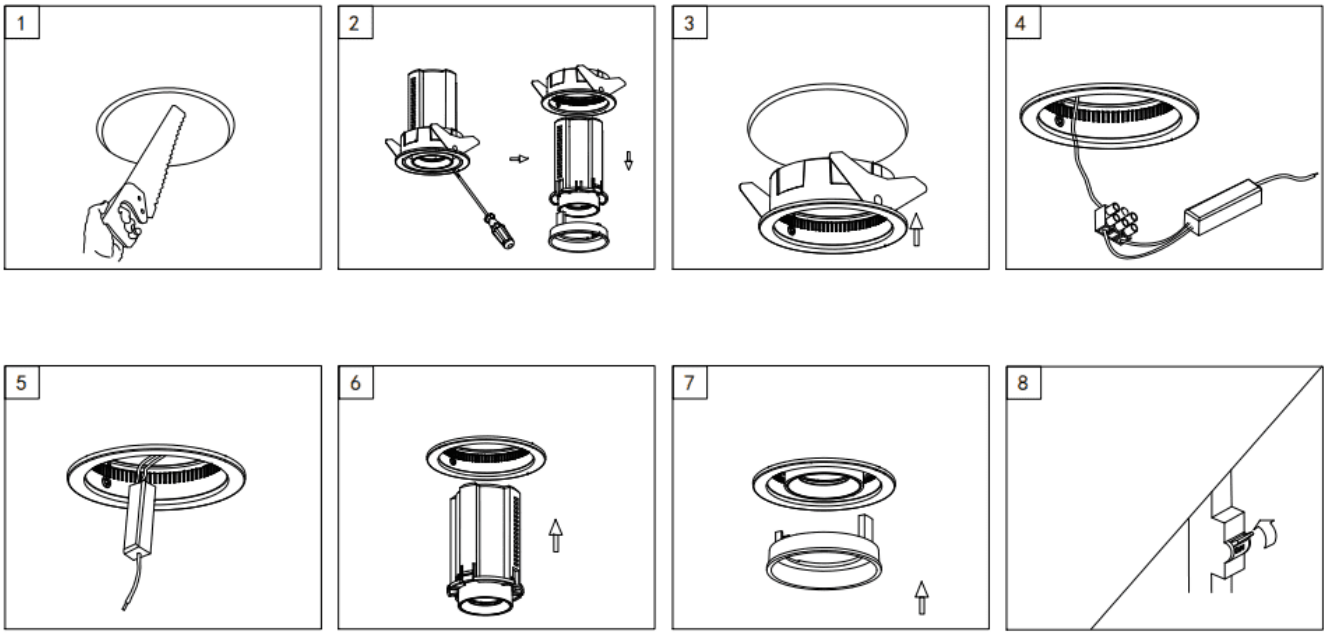Código artículo 86.D053.2439.01