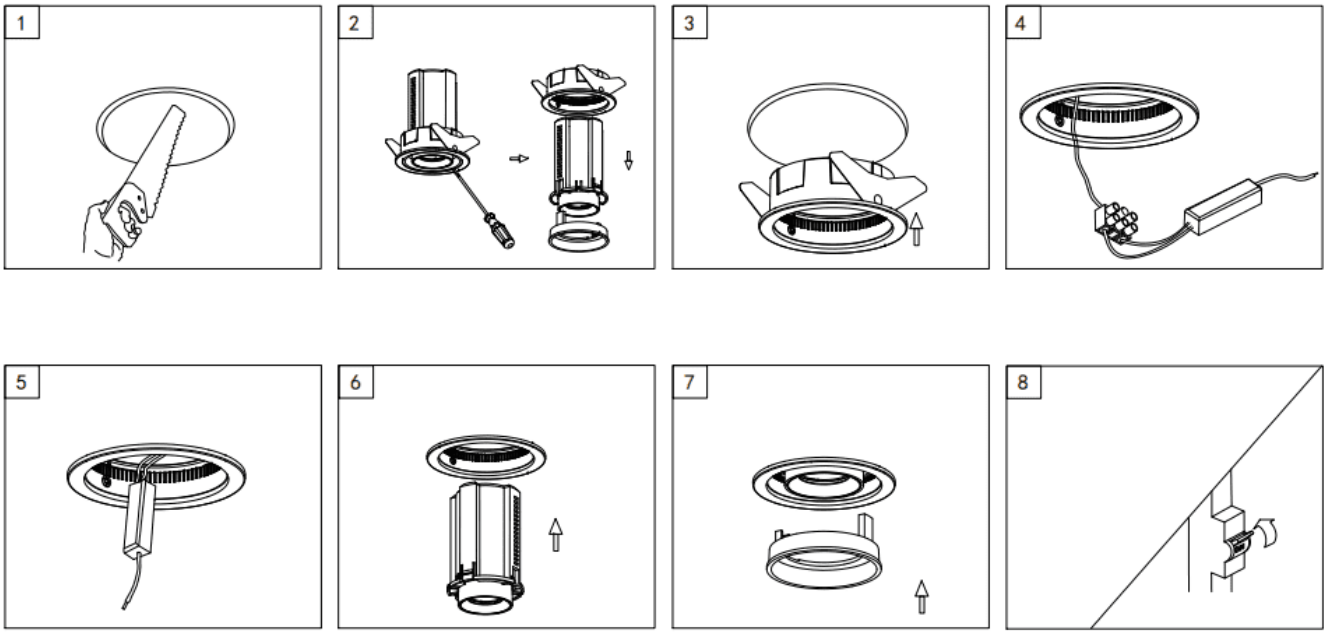Código artículo 86.D055.2423.02