BLUESKY

Downlight Lavov de la familia BLUESKY con una potencia de 19.420000000000002W, CRI 90 y CCT 3000K, con una óptica de 41.2grados. con un flujo luminoso total de 1426.8lm, y una eficacia luminosa de 73.47lm/W. Fabricado en Aluminio inyectado a presión y acabado en color Blanco . Driver DALI.

Código artículo	**86.D062.3333.01**
Tipo de producto	**Indoor**
Categoría	**Downlights**
Familia	**PLANET**
Subfamilia	**BLUESKY**
Pictograms	220 240 V · CRI 90 · CE · Driver INCL. · On Off · DALI · IP 20 · 50000h L80B10

Esquema

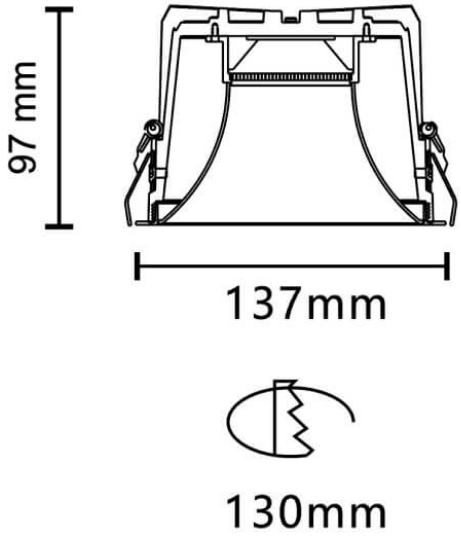

Producto	
Potencia real (W)	**19.420000000000002**
Flujo luminoso real (lm)	**1426.8**
Eficacia luminosa (lm/W)	**73.47**
Ángulo de apertura	**41.2**
Life time (h)	**50000 h L80B10**
IP	**20**
Color	**Blanco**
Driver incluido	**Si**
Equipo	**DALI**
Flicker Free	**Si**
Light source	**LED**
Type of LED	**COB**
Temperatura de color (K)	**3000**
Consistencia de color (SDCM)	**SDCM<3**
CRI	**90**