Código artículo 86.D069.1331.02

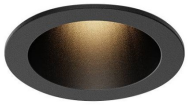
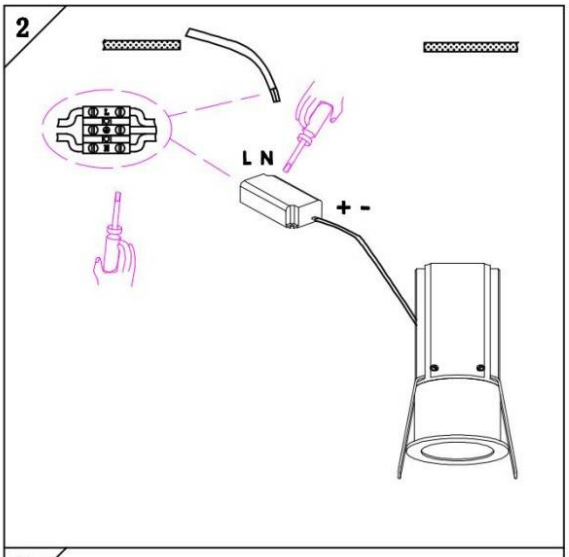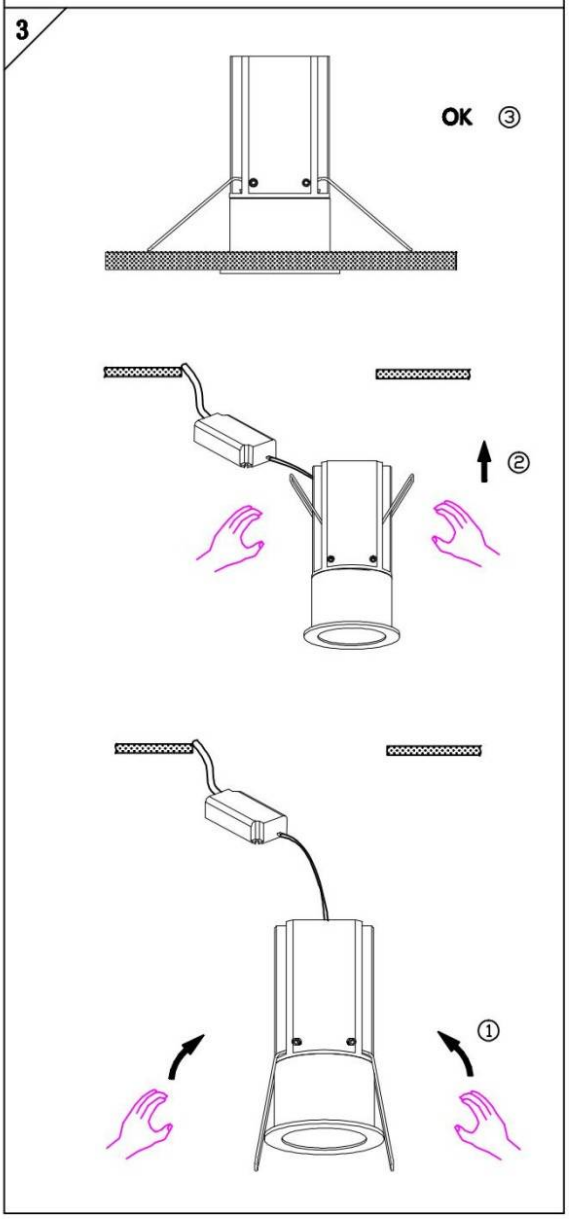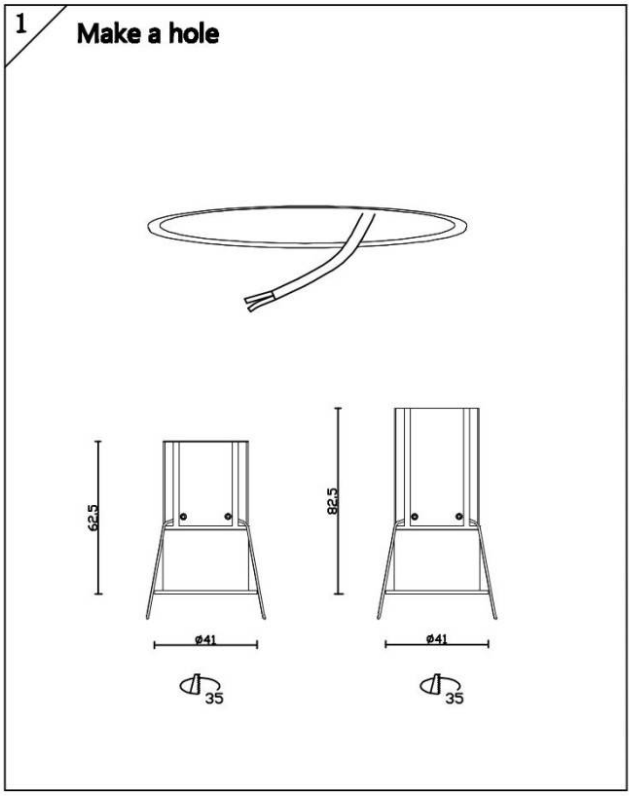
Código artículo 86.D069.1331.02