Código artículo 86.D073.1313.01
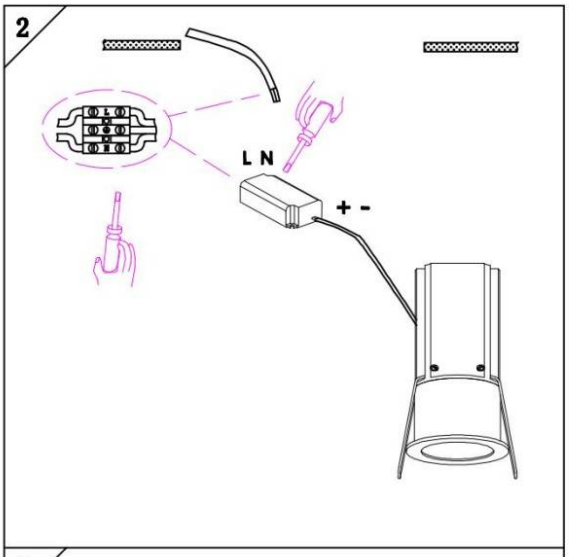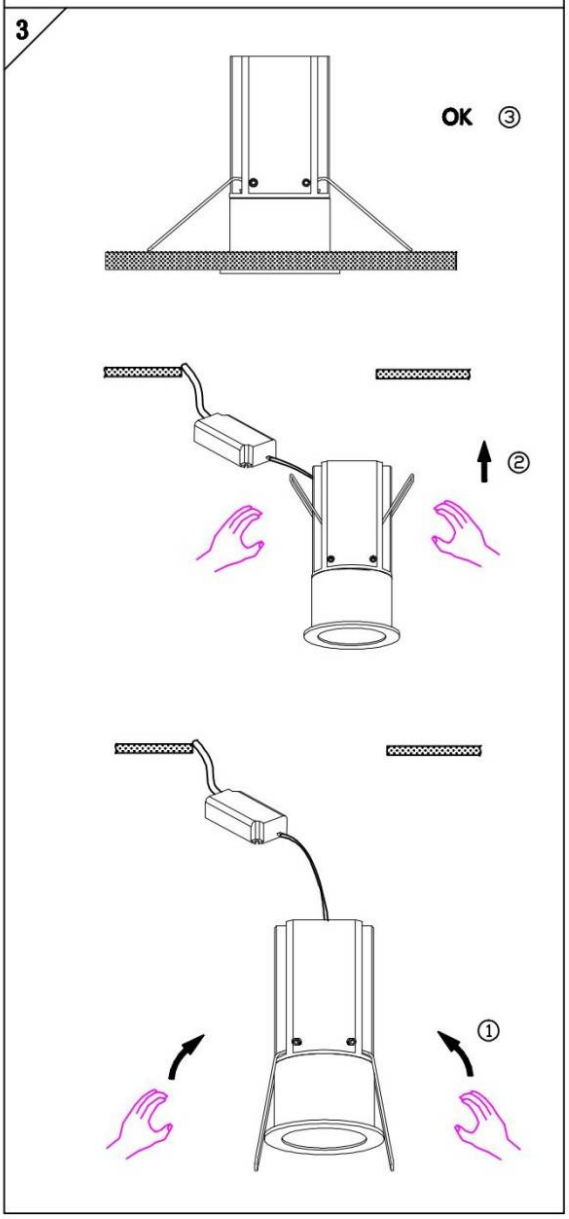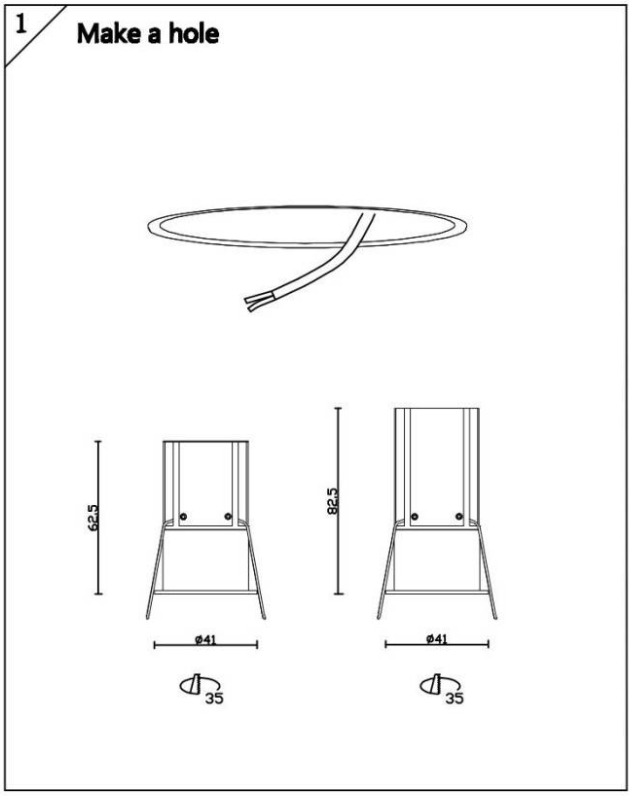
Código artículo 86.D073.1313.01