Código artículo 86.D073.2323.02
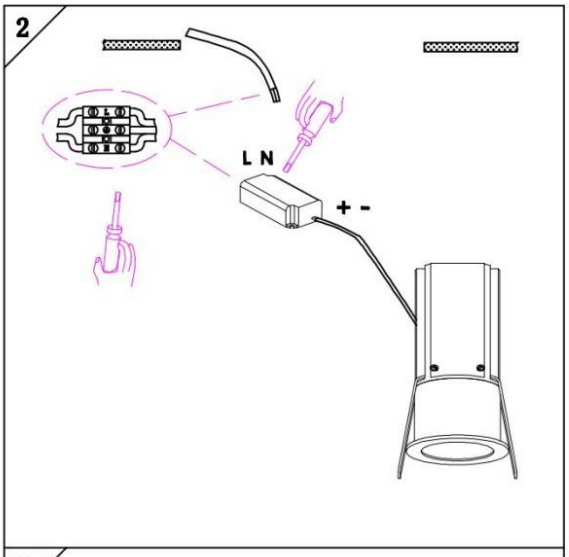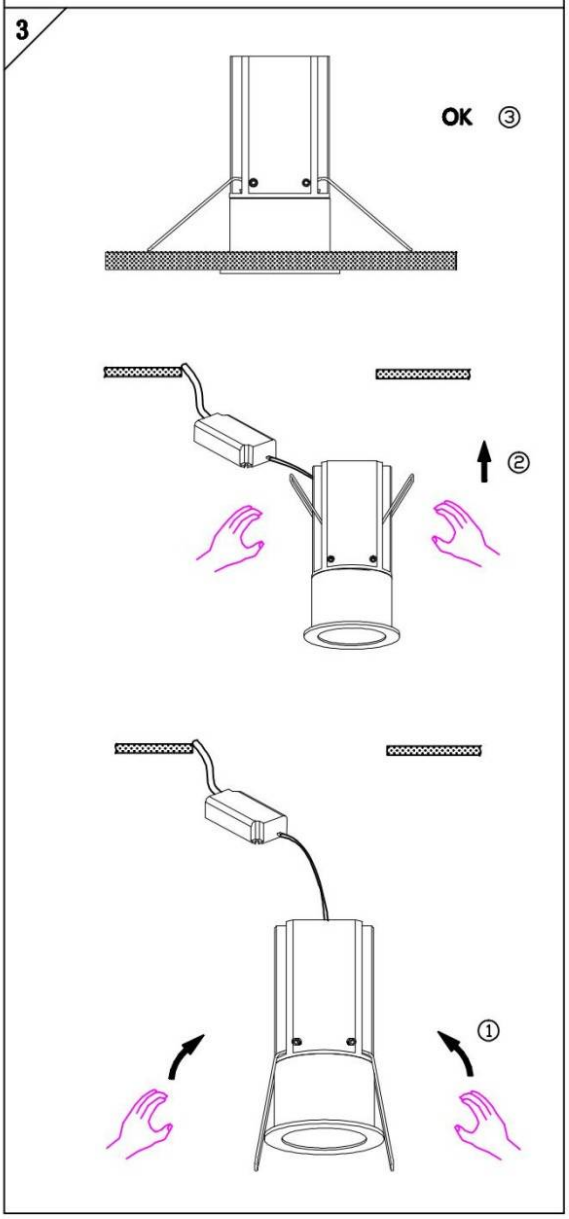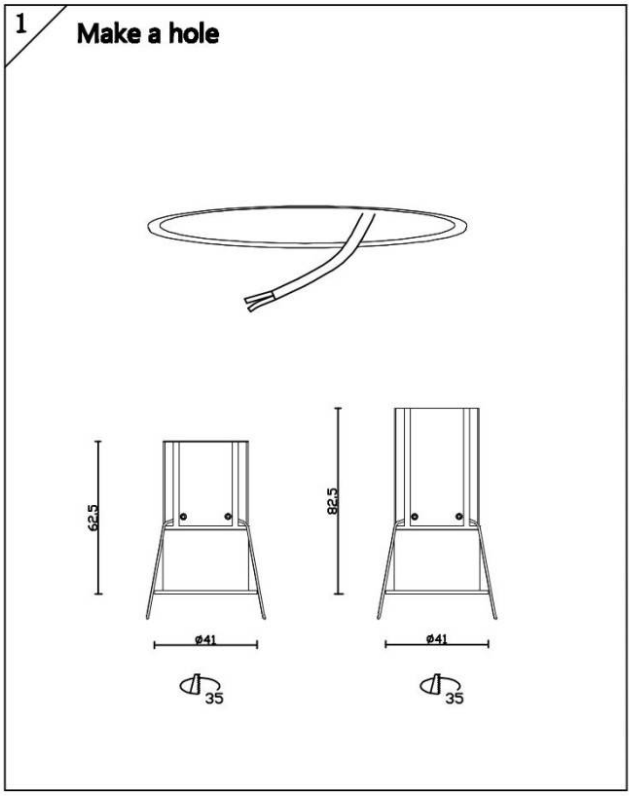
Código artículo 86.D073.2323.02