## Cardan Trimless 3

Downlight Lavov de la famila Cardan Trimless 3 con una potencia de 3x17W y un ángulo de apertura del haz de 30º. Acabado en color blanco.Con un flujo luminoso total de 3x1580lm y una eficacia luminosa de 93lm/W. Fabricado en aluminio inyectado a presión y lentes de PC. Driver On-Off no dim . CCT 3000K.

| | |
|---|---|
| **Código artículo** | **86.D095.1321.01** |
| **Tipo de producto** | **Indoor** |
| **Categoría** | **Downlights** |
| **Familia** | **Cardan** |
| **Subfamilia** | **Cardan Trimless 3** |
| **Pictograms** | CRI 90 · CE · Driver INCL. · On Off · DALI · IP 20 · 50000h L80B10 · 355° |

| **Dimensions** | |
|---|---|
| **Product dimensions (mm)** | **L379*W156*H94mm** |

**Esquema**

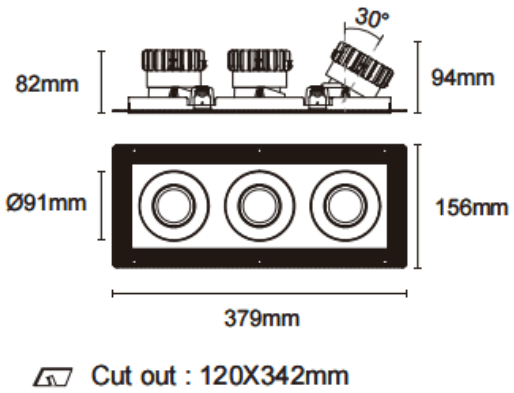


| **Producto** | |
|---|---|
| **Potencia real (W)** | **3x17** |
| **Flujo luminoso real (lm)** | **3x1580** |
| **Eficacia luminosa (lm/W)** | **93** |
| **Ángulo de apertura** | **30º** |
| **Tiempo de vida** | **50000hrs L80B10** |
| **IP** | **IP44** |
| **Color** | **blanco** |
| **Driver incluido** | **si** |
| **Equipo** | **On-Off no dim** |
| **Flicker Free** | **si** |
| **Fuente de luz** | **LED** |
| **Tipo de LED** | **COB** |
| **Temperatura de color (K)** | **3000** |
| **Consistencia de color (SDCM)** | **SDCM3** |
| **CRI** | **90** |