## Kepler 3

Downlight Lavov de la famila Kepler con una potencia de 12W y un ángulo de apertura del haz de 24º. Acabado en color blanco.Con un flujo luminoso total de 726lm y una eficacia luminosa de 60,5lm/W. Fabricado en aluminio inyectado a presión y lentes de PC. Driver DALI dimmable. CCT 2700K.

| | |
|---|---|
| **Código artículo** | **86.D099.1223.01** |
| **Tipo de producto** | **Indoor** |
| **Categoría** | **Downlights** |
| **Familia** | **Kepler** |
| **Subfamilia** | **Kepler 3** |
| **Pictograms** | |

| **Dimensions** | |
|---|---|
| **Product dimensions (mm)** | **ø62*H59mm** |

| **Producto** | |
|---|---|
| **Potencia real (W)** | **12** |
| **Flujo luminoso real (lm)** | **806** |
| **Eficacia luminosa (lm/W)** | **67** |
| **Ángulo de apertura** | **24º** |
| **Life time (h)** | **50000hrs L80B10** |
| **IP** | **IP44** |
| **Color** | **blanco** |
| **Driver incluido** | **si** |
| **Equipo** | **DALI dimmable** |
| **Flicker Free** | **si** |
| **Light source** | **led** |
| **Type of LED** | **COB** |
| **Temperatura de color (K)** | **2700** |
| **Consistencia de color (SDCM)** | **SDCM<3** |
| **CRI** | **80** |
| **IK** | **06** |

**Esquema**

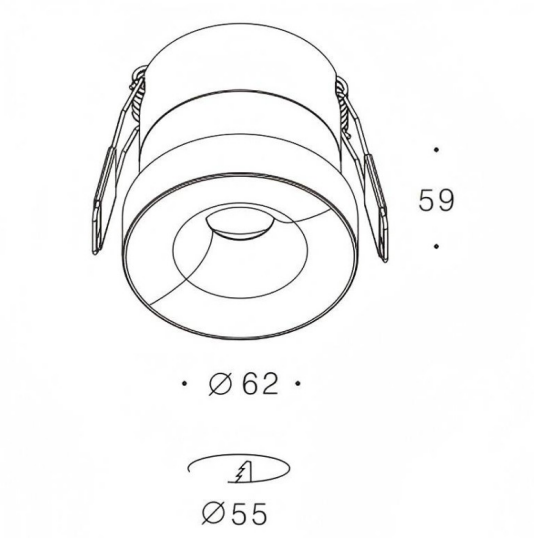


**Curva fotométrica**

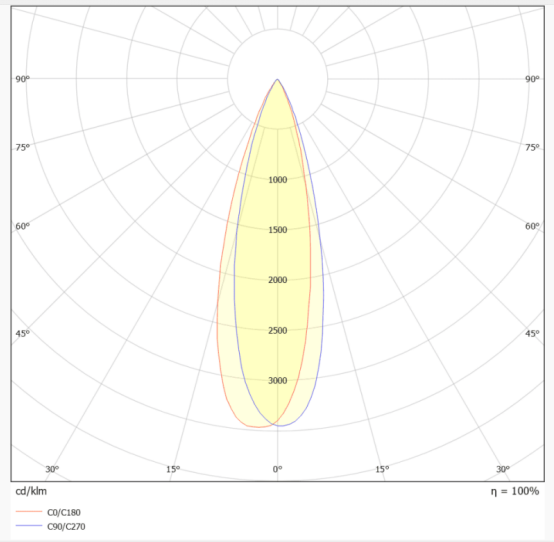
90°
90°
75°
75°
60°
60°
45°
45°
1000
1500
2000
2500
3000
30°
15°
0°
15°
30°
cd/klm
η = 100%
C0/C180
C90/C270