Kepler 3

Downlight Lavov de la famila Kepler con una potencia de 12W y un ángulo de apertura del haz de 24º. Acabado en color bronce mate .Con un flujo luminoso total de 726lm y una eficacia luminosa de 60,5lm/W. Fabricado en aluminio inyectado a presión y lentes de PC. Driver On-Off no dim . CCT 3000K.

Código artículo	**86.D099.1321.31**
Tipo de producto	**Indoor**
Categoría	**Downlights**
Familia	**Kepler**
Subfamilia	**Kepler 3**
Pictograms	

Dimensions	
Product dimensions (mm)	**ø62*H59mm**

Producto	
Potencia real (W)	**12**
Flujo luminoso real (lm)	**806**
Eficacia luminosa (lm/W)	**67**
Ángulo de apertura	**24º**
Life time (h)	**50000hrs L80B11**
IP	**IP44**
Color	**bronce mate**
Driver incluido	**si**
Equipo	**On-Off no dim**
Flicker Free	**si**
Light source	**led**
Type of LED	**COB**
Temperatura de color (K)	**3000**
Consistencia de color (SDCM)	**SDCM<3**
CRI	**80**
IK	**06**

Esquema

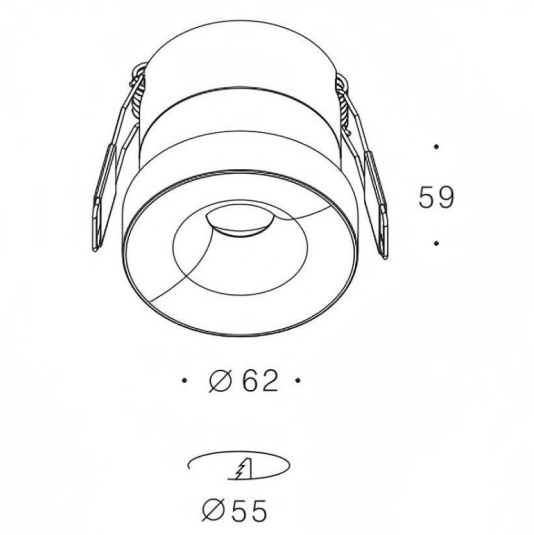

Curva fotométrica

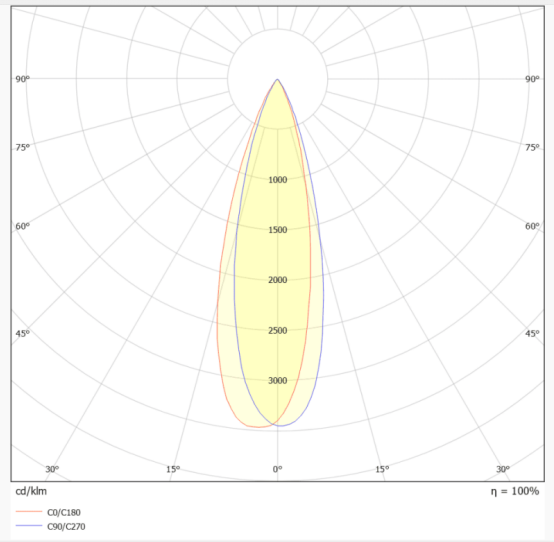
90°
90°
75°
75°
60°
60°
45°
45°
1000
1500
2000
2500
3000
30°
15°
0°
15°
30°
cd/klm
η = 100%
C0/C180
C90/C270