

MINI F-T

Downlight Lavov de la famila MINI F-T con una potencia de 7W y un ángulo de apertura del haz de 36º . Acabado en color Blanco. Version fija trimless.Con un flujo luminoso total de 567lm y una eficacia luminosa de 81lm/W. Fabricado en Aluminio inyectado a presión. Driver ON/OFF. CCT 2700K.

Código artículo	**86.D103.4231.01**
Tipo de producto	**Indoor**
Categoría	**Downlights**
Familia	**MINI**
Subfamilia	**MINI F-T**
Pictograms	CRI 90 · CE · Driver INCL. · On Off · DALI · IP 20

Dimensions	
Product dimensions (mm)	**ø78.5*H97.5mm**

Esquema

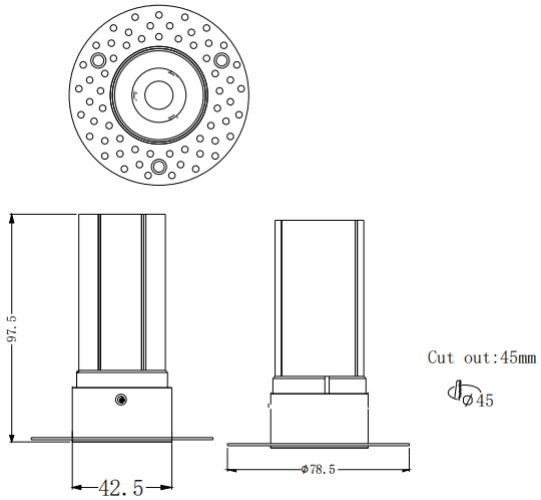

Producto	
Potencia real (W)	**7**
Flujo luminoso real (lm)	**567**
Eficacia luminosa (lm/W)	**81**
Ángulo de apertura	**36**
Tiempo de vida	**50000 h L80B10**
IP	**20**
Color	**Blanco**
Driver incluido	**Si**
Equipo	**ON/OFF**
Flicker Free	**Si**
Fuente de luz	**LED**
Tipo de LED	**COB**
Temperatura de color (K)	**2700**
Consistencia de color (SDCM)	**SDCM3**
CRI	**90**