

MINI F-T

Downlight Lavov de la famila MINI F-T con una potencia de 10W y un ángulo de apertura del haz de 24º . Acabado en color Blanco. Version fija trimless.Con un flujo luminoso total de 840lm y una eficacia luminosa de 84lm/W. Fabricado en Aluminio inyectado a presión. Driver DALI. CCT 2700K.

Código artículo	**86.D103.5223.01**
Tipo de producto	**Indoor**
Categoría	**Downlights**
Familia	**MINI**
Subfamilia	**MINI F-T**
Pictograms	CRI 90 · CE · Driver INCL. · On Off · DALI · IP 20

Dimensions	
Product dimensions (mm)	**ø78.5*H150.5mm**

Esquema

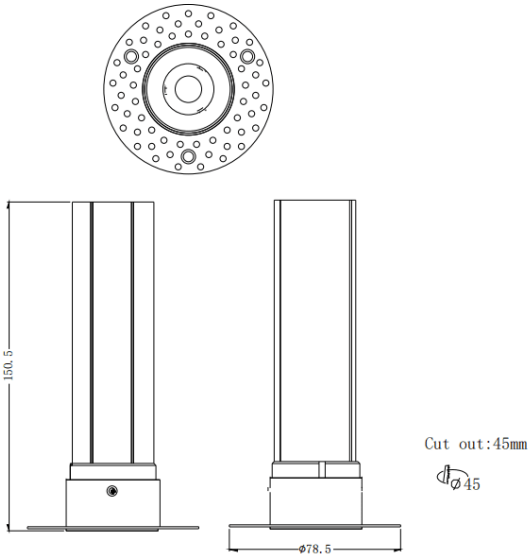

Producto	
Potencia real (W)	**10**
Flujo luminoso real (lm)	**840**
Eficacia luminosa (lm/W)	**84**
Ángulo de apertura	**24**
Tiempo de vida	**50000 h L80B10**
IP	**20**
Color	**Blanco**
Driver incluido	**Si**
Equipo	**DALI**
Flicker Free	**Si**
Fuente de luz	**LED**
Tipo de LED	**COB**
Temperatura de color (K)	**2700**
Consistencia de color (SDCM)	**SDCM3**
CRI	**90**

Curva fotométrica

