

## MINI A

Downlight Lavov de la famila MINI A con una potencia de 15W y un ángulo de apertura del haz de 15º . Acabado en color Negro. Version orientable.Con un flujo luminoso total de 1427.4lm y una eficacia luminosa de 95.16lm/W. Fabricado en Aluminio inyectado a presión. Driver ON/OFF. CCT 2700K.

| | |
|---|---|
| **Código artículo** | **86.D104.7211.02** |
| **Tipo de producto** | **Indoor** |
| **Categoría** | **Downlights** |
| **Familia** | **MINI** |
| **Subfamilia** | **MINI A** |
| **Pictograms** | CRI 90 · CE · Driver INCL. · On Off · DALI · IP 20 |

| **Dimensions** | |
|---|---|
| **Product dimensions (mm)** | **ø60*H136.5mm** |

## Esquema

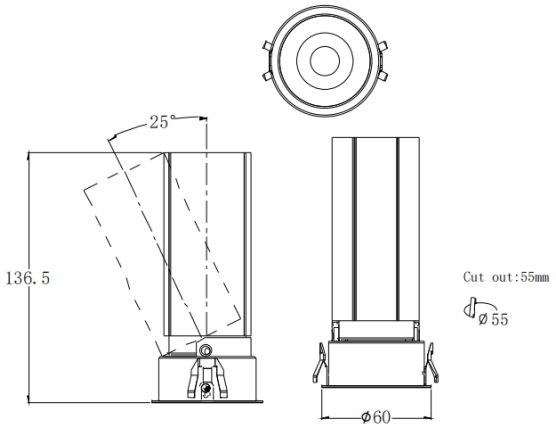


## Curva fotométrica

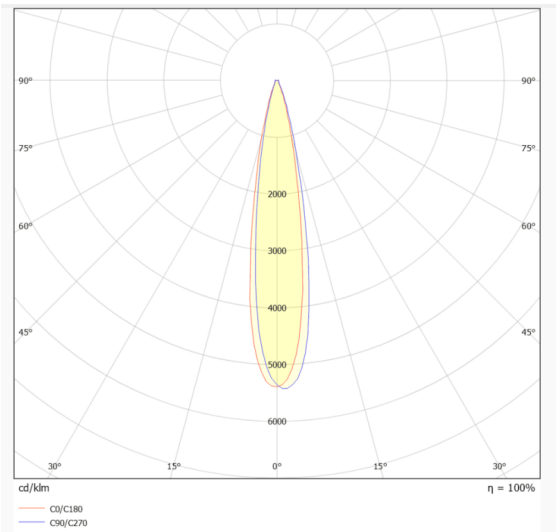


| **Producto** | |
|---|---|
| **Potencia real (W)** | **15** |
| **Flujo luminoso real (lm)** | **1427.4** |
| **Eficacia luminosa (lm/W)** | **95.16** |
| **Ángulo de apertura** | **15** |
| **Tiempo de vida** | **50000 h L80B10** |
| **IP** | **20** |
| **Color** | **Negro** |
| **Driver incluido** | **Si** |
| **Equipo** | **ON/OFF** |
| **Flicker Free** | **Si** |
| **Fuente de luz** | **LED** |
| **Tipo de LED** | **COB** |
| **Temperatura de color (K)** | **2700** |
| **Consistencia de color (SDCM)** | **SDCM3** |
| **CRI** | **90** |