

MINI A-T

Downlight Lavov de la famila MINI A-T con una potencia de 3W y un ángulo de apertura del haz de 36º . Acabado en color Negro. Version orientable trimless.Con un flujo luminoso total de 180lm y una eficacia luminosa de 60lm/W. Fabricado en Aluminio inyectado a presión. Driver ON/OFF. CCT 3000K.

Código artículo	**86.D105.1331.02**
Tipo de producto	**Indoor**
Categoría	**Downlights**
Familia	**MINI**
Subfamilia	**MINI A-T**
Pictograms	CRI 90 · CE · Driver INCL. · On Off · DALI · IP 20

Dimensions	
Product dimensions (mm)	**ø52.5*H60mm**

Esquema

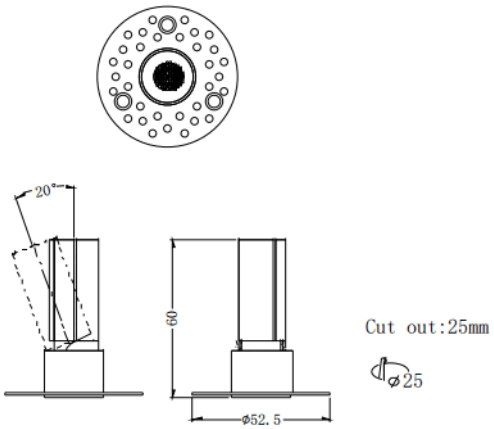

Producto	
Potencia real (W)	**3**
Flujo luminoso real (lm)	**180**
Eficacia luminosa (lm/W)	**60**
Ángulo de apertura	**36**
Tiempo de vida	**50000 h L80B10**
IP	**20**
Color	**Negro**
Driver incluido	**Si**
Equipo	**ON/OFF**
Flicker Free	**Si**
Fuente de luz	**LED**
Tipo de LED	**SMD**
Temperatura de color (K)	**3000**
Consistencia de color (SDCM)	**SDCM3**
CRI	**90**