

MINI WW-T

Downlight Lavov de la famila MINI WW-T con una potencia de 10W y un ángulo de apertura del haz wall washer . Acabado en color Blanco. Version fija bañadora de pared trimless.Con un flujo luminoso total de 650lm y una eficacia luminosa de 65lm/W. Fabricado en Aluminio inyectado a presión. Driver ON/OFF. CCT 2700K.

Código artículo	**86.D109.1351.01**
Tipo de producto	**Indoor**
Categoría	**Downlights**
Familia	**MINI**
Subfamilia	**MINI WW-T**
Pictograms	CRI 90, CE, Driver INCL., On Off, DALI, IP 20

Dimensions	
Product dimensions (mm)	**ø88.3*H83.5mm**

Esquema

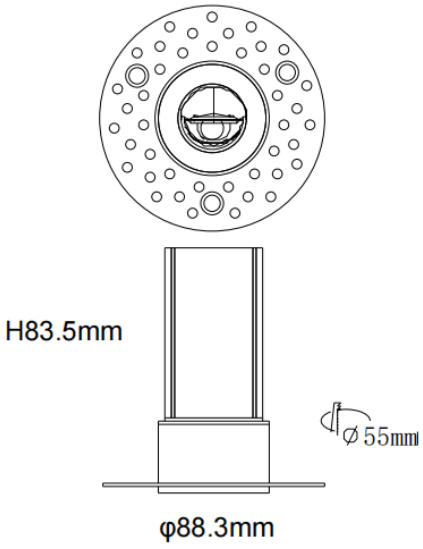

Producto	
Potencia real (W)	**10**
Flujo luminoso real (lm)	**650**
Eficacia luminosa (lm/W)	**65**
Ángulo de apertura	**wall washer**
Tiempo de vida	**50000 h L80B10**
IP	**20**
Color	**Blanco**
Driver incluido	**Si**
Equipo	**ON/OFF**
Flicker Free	**Si**
Fuente de luz	**LED**
Tipo de LED	**SMD**
Temperatura de color (K)	**2700**
Consistencia de color (SDCM)	**SDCM3**
CRI	**90**