PTT ST2

Downlight Lavov de la famila PTT ST2 con una potencia de 2x10W y un ángulo de apertura del haz de 15º . Acabado en color Blanco .Versión sin marco.Con un flujo luminoso total de 2000lm y una eficacia luminosa de 100lm/W. Fabricado en Aluminio inyectado a presión. Driver ON/OFF. CCT 3000K.

Código artículo	**86.D153.2311.01**
Tipo de producto	**Indoor**
Categoría	**Downlights**
Familia	**PTT**
Subfamilia	**PTT ST2**
Pictograms	

Dimensions	
Product dimensions (mm)	**ø140x79xH91mm**

Esquema	

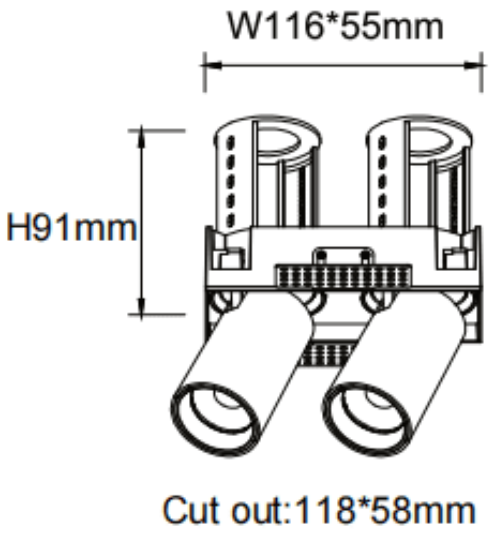

Producto	
Potencia real (W)	**2x10**
Flujo luminoso real (lm)	**2000**
Eficacia luminosa (lm/W)	**100**
Ángulo de apertura	**15**
Life time (h)	**50000 h L80B10**
Color	**Blanco**
Driver incluido	**Si**
Equipo	**ON/OFF**
Flicker Free	**Si**
Light source	**LED**
Type of LED	**COB**
Temperatura de color (K)	**3000**
Consistencia de color (SDCM)	**SDCM<3**
CRI	**90**