PRO-DR Smart

Downlight Lavov de la familia PRO-DR Smart con una potencia de 17,73W y una optica de 24 grados.CCT 4000K. Con un flujo luminoso total de 1556lm y una eficacia luminosa de 87,76 lm/W. Driver DALI+wireless Casambi.Fabricado en aluminio inyectado a presión y acabado en color negro.

Código artículo	**86.DS25.2429.02**
Tipo de producto	**Indoor**
Categoría	**Downlights**
Familia	**PRO-D**
Subfamilia	**PRO-DR Smart**
Pictograms	

Esquema

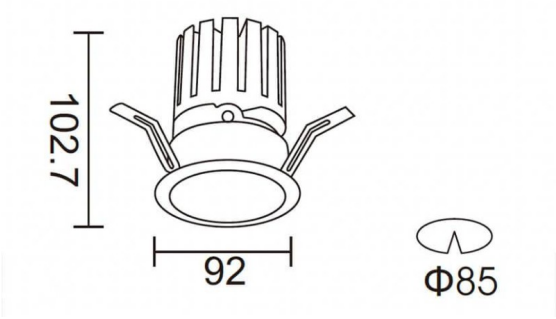

Producto	
Potencia real (W)	**17.73**
Flujo luminoso real (lm)	**1556**
Eficacia luminosa (lm/W)	**87.76**
Ángulo de apertura	**24**
Life time (h)	**50000 h L80B10**
IP	**20**
Electrical class insulation	**Clase II**
Color	**negro**
Driver incluido	**Si**
Equipo	**DALI+wireless Casambi**
Flicker Free	**Si**
Light source	**LED**
Type of LED	**COB**
Temperatura de color (K)	**4000**
Consistencia de color (SDCM)	**SDCM<3**
CRI	**80**