FLEX G

Proyector decorativo a carril Lavov de la familia FLEX G con una potencia de 5W y una optica 180º grados. CCT 4000K. Con un flujo luminosos total de 300lm y una eficacia luminosa de 60lm/W. Fabricado en Cuerpo de aluminio inyectado a presión adaptador de PC y acabado en color Negro. Driver ON-OFF.

Código artículo	**86.FT11.2401.02**
Tipo de producto	**Indoor**
Categoría	**Proyectores a carril**
Familia	**FLEX**
Subfamilia	**FLEX G**
Pictograms	XX° · CRI 90 · CE · Driver INCL. · On Off · DALI · IP 20 · 50000h L80B10

Dimensions	
Product dimensions (mm)	**197*φ150*178.5mm**

Esquema

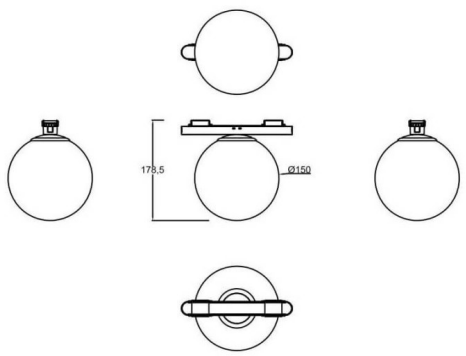

Producto	
Potencia real (W)	**5**
Flujo luminoso real (lm)	**300**
Eficacia luminosa (lm/W)	**60**
Ángulo de apertura	**180º**
Life time (h)	**50000h L80B10**
IP	**20**
Electrical class insulation	**Clase III**
Color	**Negro**
Driver incluido	**Si**
Equipo	**ON-OFF**
Temperatura de color (K)	**4000**
Consistencia de color (SDCM)	**SDCM<3**
CRI	**90**