PASAMANOS LED - HAND RAIL **Código artículo 86.HR01.3330.00**



Hand rail

Pasamanos LED Lavov de la familia Hand rail con una potencia de 20W y 90ºde ángulo de apertura. Con un flujo luminoso total de 900lm y una eficacia luminosa de 45lm/W. Fabricado en Tubo de acero inoxidable A316 y perfil de aluminio y Diffuseur PC. Acabado en color Acero inoxidable. Dimensiones L2000*Ø42.4 . CCT 3000K, CRI>80.

Código artículo	**86.HR01.3330.00**
Tipo de producto	**Outdoor**
Categoría	**Pasamanos LED**
Familia	**Hand rail**
Pictograms	CRI 80 · CE · On Off · IP 65

Dimensions	
Product dimensions (mm)	**L2000*Ø42.4**

Esquema

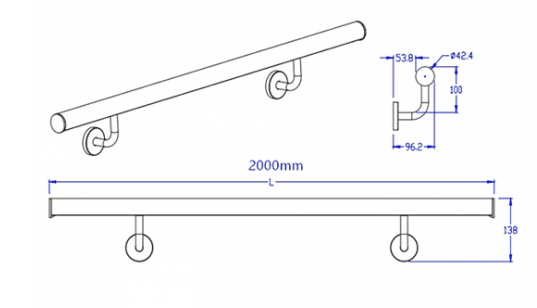

Producto	
Potencia real (W)	**20**
Flujo luminoso real (lm)	**900**
Eficacia luminosa (lm/W)	**45**
Ángulo de apertura	**90º**
Tiempo de vida	**50000h L80B12**
IP	**65**
Clase de aislamiento	**Class III**
Color	**Acero inoxidable**
Marca del LED	**2835**
Driver incluido	**no**
Fuente de luz	**LED**
Tipo de LED	**SMD**
Temperatura de color (K)	**3000K**
Consistencia de color (SDCM)	**SDCM3**
CRI	**80**

Curva fotométrica

