Código artículo 86.I008.0002.00
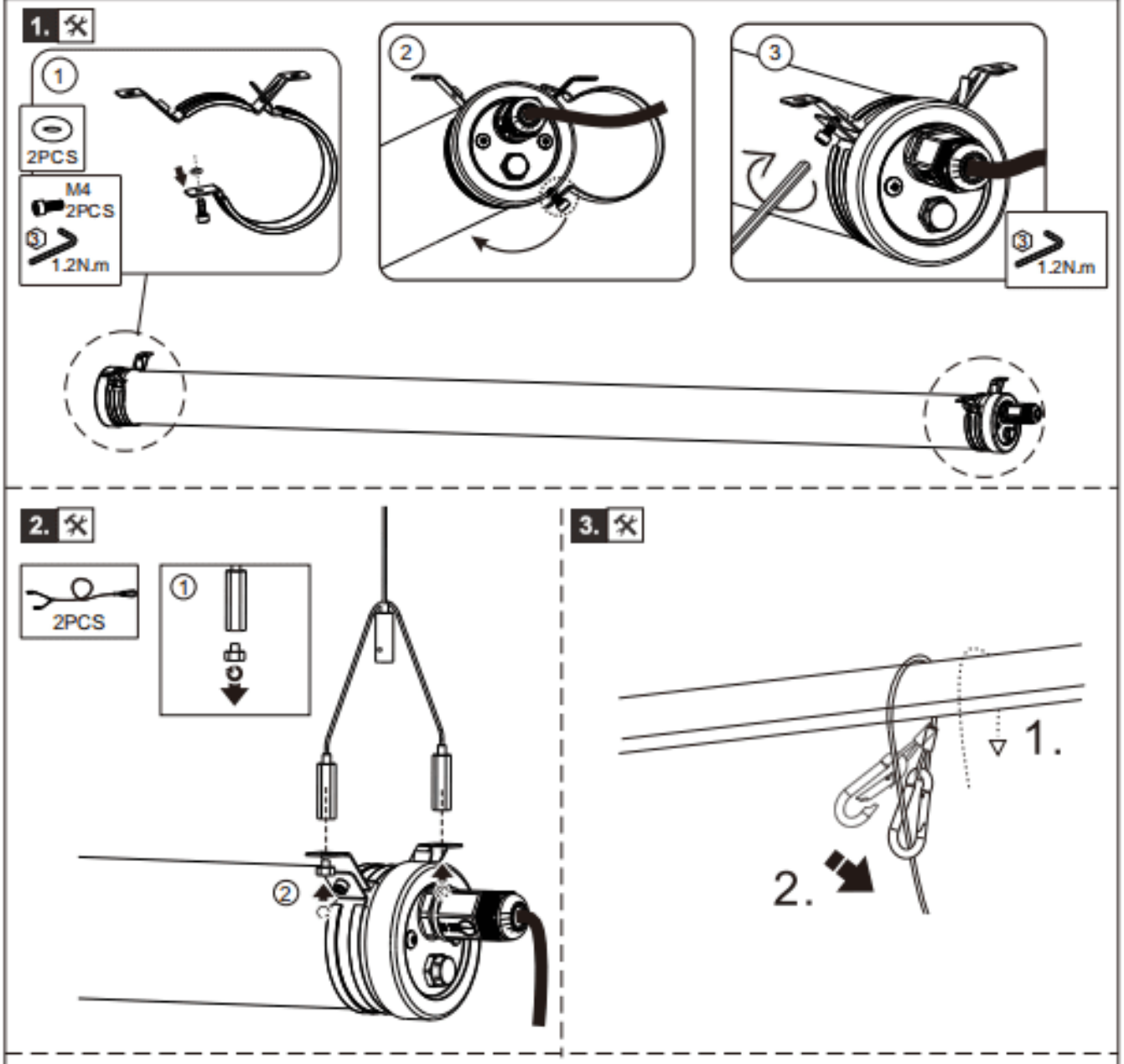
Suspension Mounting (Optional)