INDOOR / INDUSTRIAL / TUBEPROOF / TUBEPROOF

Código artículo 86.I008.1403.01

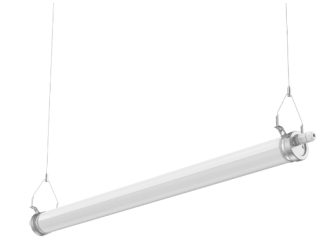

Suspension Mounting (Optional)

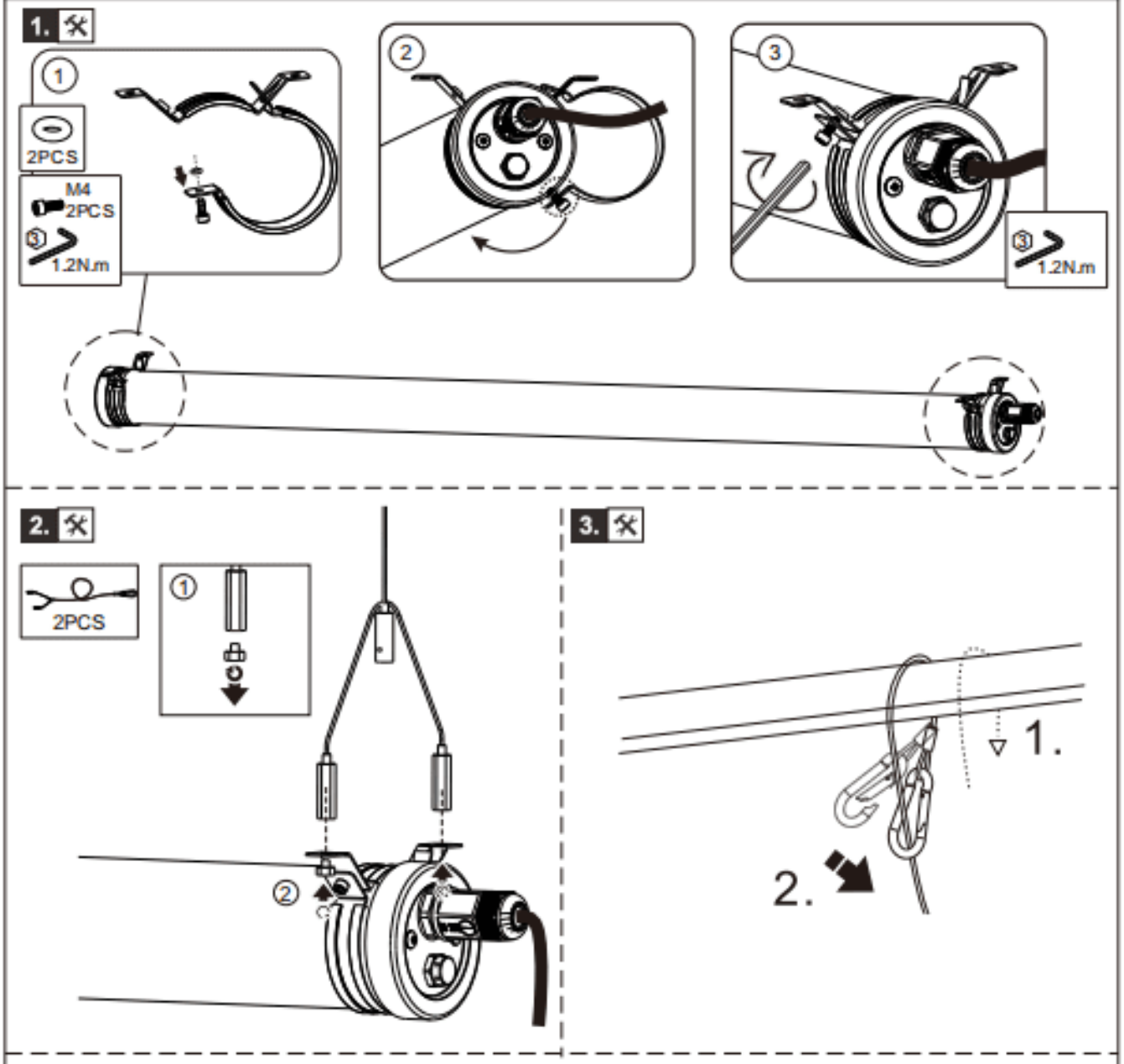
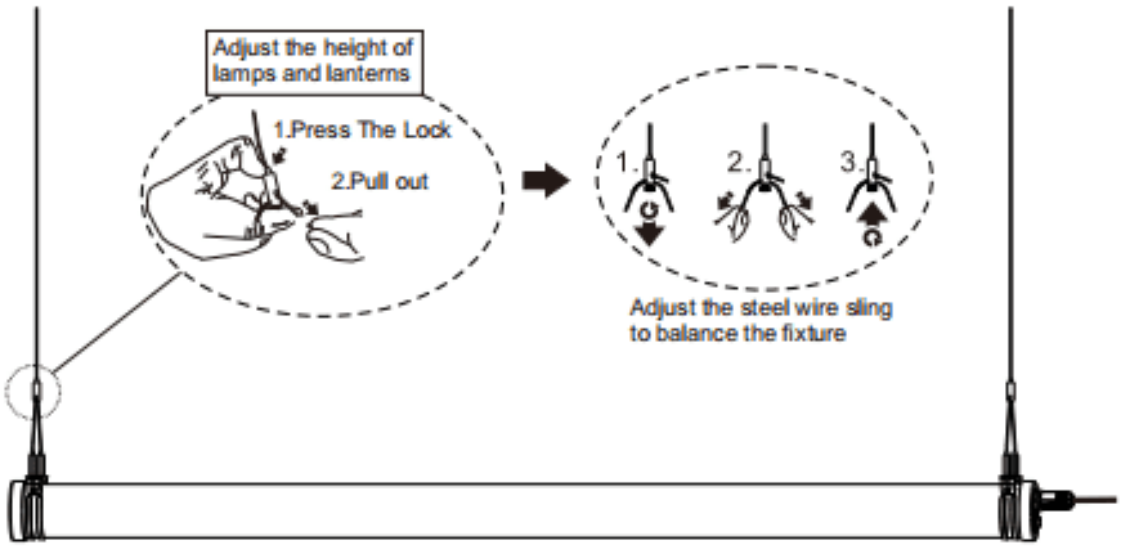
4.