

OVNI-R

Highbay Lavov de la familia OVNI-R con una potencia de 186.4W y un ángulo de haz de 35 grados. Intalación empotrada.Con un flujo luminoso total de 13551.28lm y una eficacia luminosa de 72.7lm/W. Driver ON-OFF . Fabricado en Aluminio inyectado a presión y reflectores de PC . Clase II de aislamiento. IP65 e IK09 . Tensión de alimentación 120-277V. UGR19. Acabado en color negro .CCT 4000K:

Código artículo	**86.I024.2431.02**
Tipo de producto	**Indoor**
Categoría	**Industrial**
Familia	**OVNI**
Subfamilia	**OVNI-R**
Pictograms	CRI 80 · CE · Driver INCL. · On Off · 1-10V

Dimensions	
Product dimensions (mm)	**357.9*170mm**

Esquema

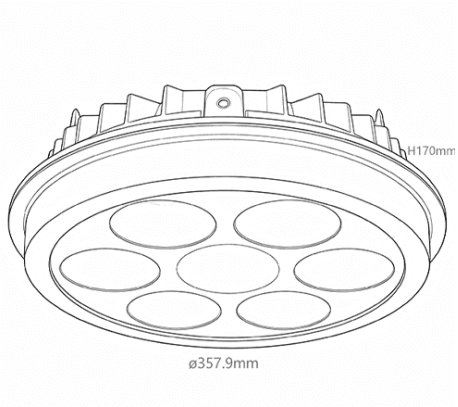

Producto	
Potencia real (W)	**186.4**
Flujo luminoso real (lm)	**13551.28**
Eficacia luminosa (lm/W)	**72.7**
Ángulo de apertura	**35**
IP	**65**
Clase de aislamiento	**Clase II**
Electrical feeding	**120-277V**
Color	**negro**
U. G. R	**19**
Driver incluido	**si**
Equipo	**ON-OFF**
Fuente de luz	**LED**
Tipo de LED	**PURI**
Temperatura de color (K)	**4000**
IK	**09**