

## OVNI-R

Highbay Lavov de la familia OVNI-R con una potencia de 186.4W y un ángulo de haz de 60 grados. Montaje en superficie.Con un flujo luminoso total de 13551.28lm y una eficacia luminosa de 72.7lm/W. Driver ON-OFF . Fabricado en Aluminio inyectado a presión y reflectores de PC . Clase II de aislamiento. IP65 e IK09 . Tensión de alimentación 120-277V. UGR19. Acabado en color negro .CCT 3000K:

| | |
|---|---|
| **Código artículo** | **86.I036.2341.02** |
| **Tipo de producto** | **Indoor** |
| **Categoría** | **Industrial** |
| **Familia** | **OVNI** |
| **Subfamilia** | **OVNI-R** |
| **Pictograms** | CRI 80 · CE · Driver INCL. · On Off · 1-10V |

| **Dimensions** | |
|---|---|
| **Product dimensions (mm)** | **357.9*170mm** |

**Esquema**

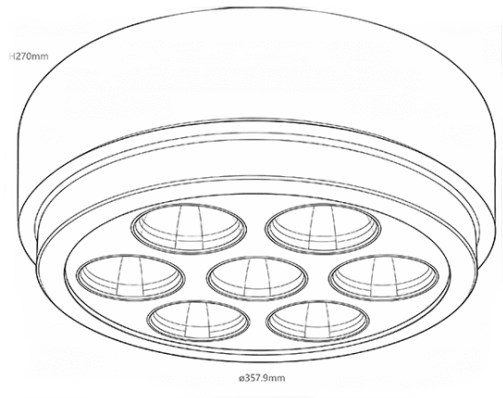


| **Producto** | |
|---|---|
| **Potencia real (W)** | **186.4** |
| **Flujo luminoso real (lm)** | **13551.28** |
| **Eficacia luminosa (lm/W)** | **72.7** |
| **Ángulo de apertura** | **60** |
| **IP** | **65** |
| **Clase de aislamiento** | **Clase II** |
| **Electrical feeding** | **120-277V** |
| **Color** | **negro** |
| **U. G. R** | **19** |
| **Driver incluido** | **si** |
| **Equipo** | **ON-OFF** |
| **Fuente de luz** | **LED** |
| **Tipo de LED** | **PURI** |
| **Temperatura de color (K)** | **3000** |
| **IK** | **09** |