

OVNI-R

Highbay Lavov de la familia OVNI-R con una potencia de 200W y un ángulo de haz de 120 grados. Montaje en superficie.Con un flujo luminoso total de 20000lm y una eficacia luminosa de 100lm/W. Driver dim 1-10V . Fabricado en Aluminio inyectado a presión y refractor de cristal. Clase II de aislamiento. IP65 e IK09 . Tensión de alimentación 120-277V. UGR19. Acabado en color negro .CCT 4000K:

Código artículo	**86.I037.2432.02**
Tipo de producto	**Indoor**
Categoría	**Industrial**
Familia	**OVNI**
Subfamilia	**OVNI-R**
Pictograms	CRI 80 · CE · Driver INCL. · On Off · 1-10V

Dimensions	
Product dimensions (mm)	**ø358*55mm**

Esquema

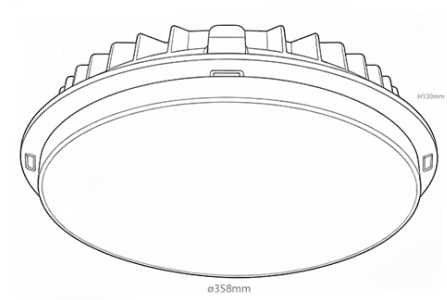

Producto	
Potencia real (W)	**200**
Flujo luminoso real (lm)	**20000**
Eficacia luminosa (lm/W)	**100**
Ángulo de apertura	**120**
IP	**65**
Clase de aislamiento	**Clase II**
Electrical feeding	**120-277V**
Color	**negro**
U. G. R	**19**
Driver incluido	**si**
Equipo	**dim 1-10V**
Fuente de luz	**LED**
Tipo de LED	**sanan**
Temperatura de color (K)	**4000**
IK	**09**