Código artículo 86.OB05.2311.02

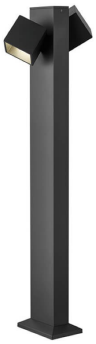

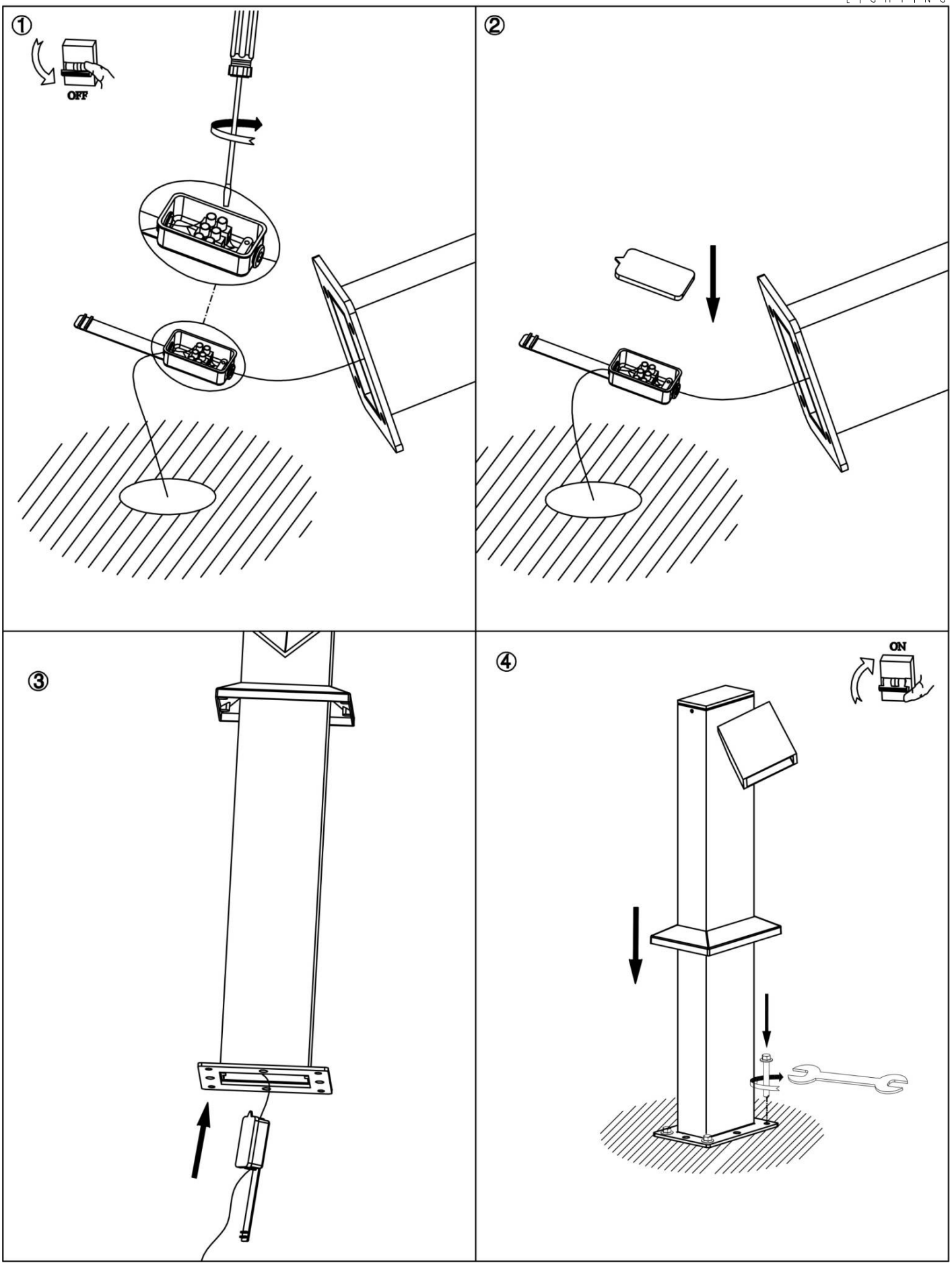
①
OFF
②
③
④
ON