

PILAR

Downlight de superfice Lavov de la familia PILAR con una potencia de 25W y un angulo de haz de 40 grados. Acabado en color blanco. Dimensiones 92x92x100 mm.. Con un flujo luminoso total de 2000lm y una eficacia luminosa de 80lm/W. CCT 3000K. Driver ON-OFF. Fabricado en Cuerpo de aluminio inyectado a presió;, cubierta frontal de cristal templado.IP65 .

Código artículo	**86.OC01.2321.01**
Tipo de producto	**Outdoor**
Categoría	**Downlights de superficie**
Familia	**PILAR**
Pictograms	

Dimensions	
Product dimensions (mm)	**92x92x100 mm**

Esquema

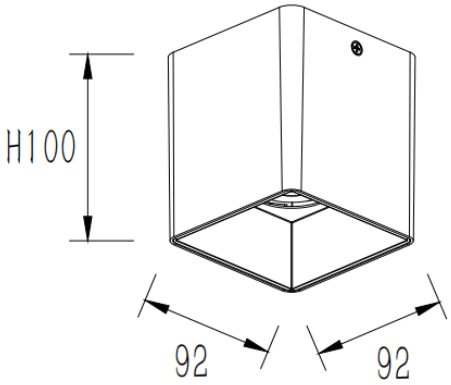

Producto	
Potencia real (W)	**25**
Flujo luminoso real (lm)	**2000**
Eficacia luminosa (lm/W)	**80**
Ángulo de apertura	**40**
Tiempo de vida	**50000h L80B10**
IP	**IP65**
Color	**blanco**
Driver incluido	**Si**
Equipo	**ON-OFF**
Fuente de luz	**LED**
Tipo de LED	**COB**
Temperatura de color (K)	**3000**
Consistencia de color (SDCM)	**SDCM3**
CRI	**80**