

PILAR

Downlight de superfice Lavov de la familia PILAR con una potencia de 35W y un angulo de haz de 20 grados. Acabado en color negro. Dimensiones 113x113x120 mm.. Con un flujo luminoso total de 2800lm y una eficacia luminosa de 80lm/W. CCT 3000K. Driver ON-OFF. Fabricado en Cuerpo de aluminio inyectado a presió, cubierta frontal de cristal templado.IP65 .

Código artículo	**86.OC01.3311.02**
Tipo de producto	**Outdoor**
Categoría	**Downlights de superficie**
Familia	**PILAR**
Pictograms	

Dimensions	
Product dimensions (mm)	**113x113x120 mm**

Esquema

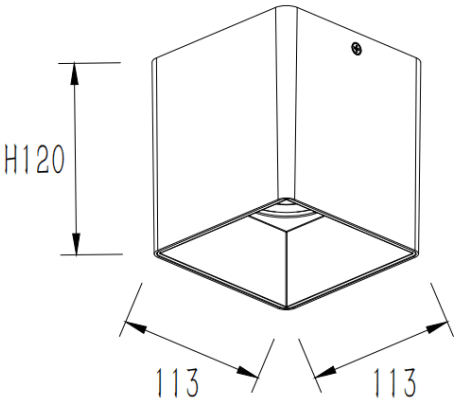

Producto	
Potencia real (W)	**35**
Flujo luminoso real (lm)	**2800**
Eficacia luminosa (lm/W)	**80**
Ángulo de apertura	**20**
Tiempo de vida	**50000h L80B10**
IP	**IP65**
Color	**negro**
Driver incluido	**Si**
Equipo	**ON-OFF**
Fuente de luz	**LED**
Tipo de LED	**COB**
Temperatura de color (K)	**3000**
Consistencia de color (SDCM)	**SDCM3**
CRI	**80**