

## PILAR

Downlight de superfice Lavov de la familia PILAR con una potencia de 45W y un angulo de haz de 20 grados. Acabado en color Gris plata. Dimensiones 130x130x140 mm.. Con un flujo luminoso total de 3600lm y una eficacia luminosa de 80lm/W. CCT 3000K. Driver DALI. Fabricado en Cuerpo de aluminio inyectado a presió, cubierta frontal de cristal templado.IP65 .

| | |
|---|---|
| **Código artículo** | **86.OC01.4313.03** |
| **Tipo de producto** | **Outdoor** |
| **Categoría** | **Downlights de superficie** |
| **Familia** | **PILAR** |
| **Pictograms** |   |

| **Dimensions** | |
|---|---|
| **Product dimensions (mm)** | **130x130x140 mm** |

**Esquema**

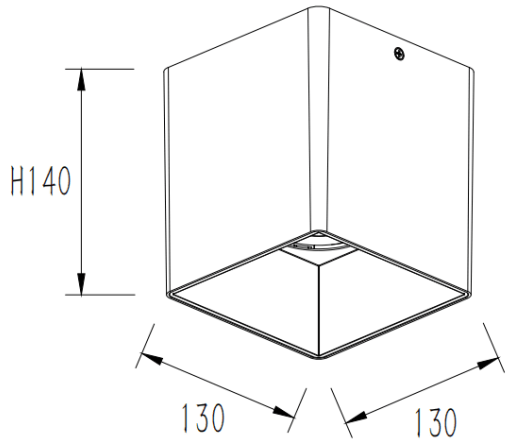


| **Producto** | |
|---|---|
| **Potencia real (W)** | **45** |
| **Flujo luminoso real (lm)** | **3600** |
| **Eficacia luminosa (lm/W)** | **80** |
| **Ángulo de apertura** | **20** |
| **Tiempo de vida** | **50000h L80B10** |
| **IP** | **IP65** |
| **Color** | **Gris plata** |
| **Driver incluido** | **Si** |
| **Equipo** | **DALI** |
| **Fuente de luz** | **LED** |
| **Tipo de LED** | **COB** |
| **Vida media (h)** | **30** |
| **Temperatura de color (K)** | **3000** |
| **Consistencia de color (SDCM)** | **SDCM3** |
| **CRI** | **80** |