

SDOWN

Downlight de superfice Lavov de la familia SDOWN con una potencia de 10W y un angulo de haz de 60. Acabado en color Gris plata. Dimensiones Ø75X100 mm .. Con un flujo luminoso total de 800lm y una eficacia luminosa de 80lm/W. CCT 3000K. Driver ON-OFF. Fabricado en Cuerpo de aluminio inyectado a presió, cubierta frontal de cristal templado.IP65 .

Código artículo	**86.OC02.1331.03**
Tipo de producto	**Outdoor**
Categoría	**Downlights de superficie**
Familia	**SDOWN**
Pictograms	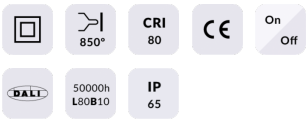

Dimensions	
Product dimensions (mm)	**Ø75X100 mm**

Esquema

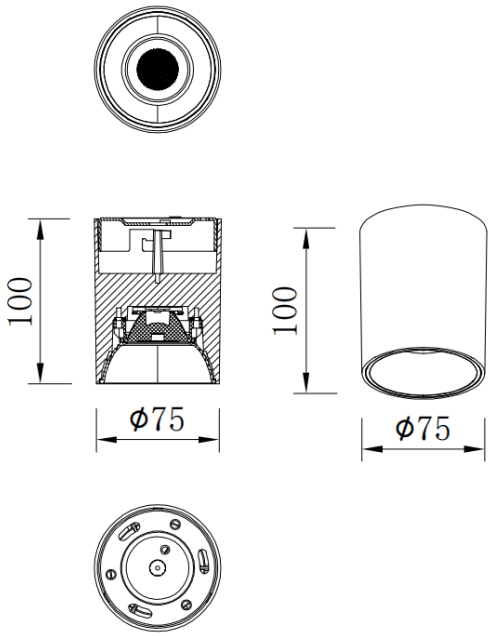

Producto	
Potencia real (W)	**10**
Flujo luminoso real (lm)	**800**
Eficacia luminosa (lm/W)	**80**
Ángulo de apertura	**60**
Tiempo de vida	**50000h L80B10**
IP	**IP65**
Color	**Gris plata**
Driver incluido	**Si**
Equipo	**ON-OFF**
Fuente de luz	**LED**
Tipo de LED	**COB**
Temperatura de color (K)	**3000**
Consistencia de color (SDCM)	**SDCM3**
CRI	**80**