

STARO-S

Downlight de superfice Lavov de la familia STARO-S con una potencia de 10W y un angulo de haz de 15 grados. Acabado en color Blanco. Dimensiones 151X91X49 mm.. Con un flujo luminoso total de 900lm y una eficacia luminosa de 90lm/W. CCT 3000K. Driver ON-OFF. Fabricado en Cuerpo de aluminio inyectado a presió;, cubierta frontal de cristal templado.IP65 .IK06

Código artículo	**86.OC03.1321.01**
Tipo de producto	**Outdoor**
Categoría	**Downlights de superficie**
Familia	**STARO-S**
Pictograms	

Dimensions	
Product dimensions (mm)	**151X91X49 mm**

Esquema

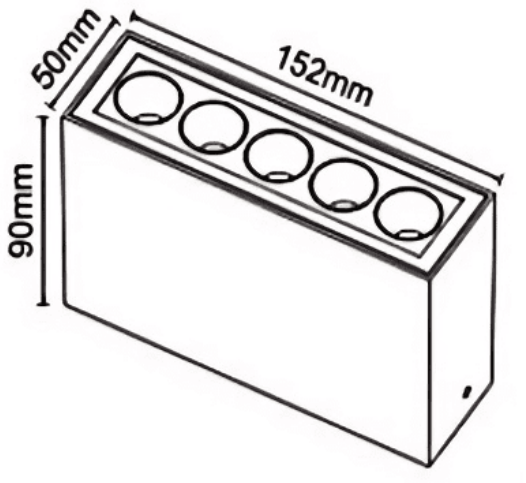

Curva fotométrica

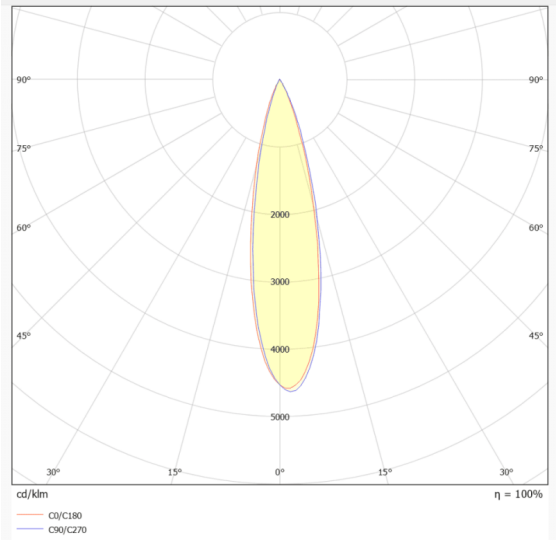

Producto	
Potencia real (W)	**10**
Flujo luminoso real (lm)	**900**
Eficacia luminosa (lm/W)	**90**
Ángulo de apertura	**24**
Tiempo de vida	**50000h L80B10**
IP	**IP65**
Color	**Blanco**
Driver incluido	**Si**
Equipo	**ON-OFF**
Fuente de luz	**LED**
Tipo de LED	**SMD**
Temperatura de color (K)	**3000**
Consistencia de color (SDCM)	**SDCM3**
CRI	**90**
IK	**IK06**