Dimensions	
Product dimensions (mm)	**ø116x98mm**

Esquema

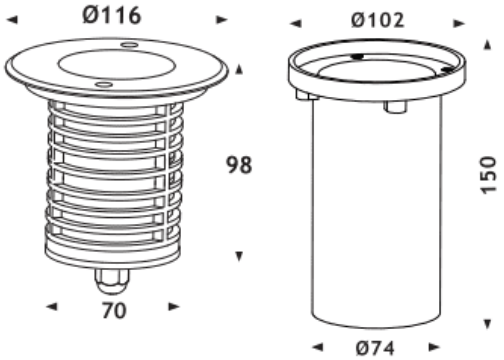

Curva fotométrica

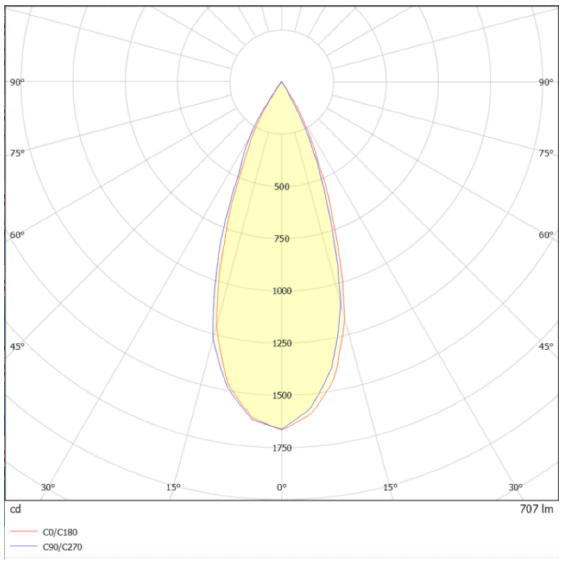

ING-M

Empotrable de suelo Lavov de la familia ING-M, con una potencia de 13W y un angulo de haz de 38 grados. Acabado en color Acero inoxidable.. Dimensiones ø116x98mm. Con un flujo luminoso total de 1325lm y una eficacia luminosa de 101lm/W. CCT 3000. Driver ON-OFF. Fabricado en Cuerpo de aluminio inyectado a presión, anillo frontal de acero inoxidable, cubierta de vidrio templado. IP67 .IK09

Código artículo	**86.OIN3.1331.07**
Tipo de producto	**Outdoor**
Categoría	**Empotrables de suelo**
Familia	**ING**
Subfamilia	**ING-M**
Pictograms	50 60 Hz · 220 240 V · 850° · IK 09 · CRI 80 · SDCM 3 · CE · Driver INCL. · IP 66 · 50000h L80B10

Producto	
Potencia real (W)	**13**
Flujo luminoso real (lm)	**1325**
Eficacia luminosa (lm/W)	**101**
Ángulo de apertura	**38**
Life time (h)	**50000h L80B10**
IP	**67**
Electrical class insulation	**Clase I**
Color	**Acero inoxidable.**
Driver incluido	**Si**
Equipo	**ON-OFF**
Light source	**1x13W CREE COB**
Temperatura de color (K)	**3000**
Consistencia de color (SDCM)	**SDCM<3**
CRI	**80**
IK	**IK09**