

Dot

Luz Lavov Pixel de la familia DOT con una potencia de 1,44 W y color monocolor. Ángulo de haz 120 grados. Fabricado en aluminio fundido a presión y cubierta de PC. Conductor no incluido. Controlado por el protocolo DMX512. Cúpula tranparente plana.Not include driver.

Código artículo	**86.OP01.2320.02**
Tipo de producto	**Outdoor**
Categoría	**Luz Pixel**
Familia	**Dot**
Pictograms	

Esquema

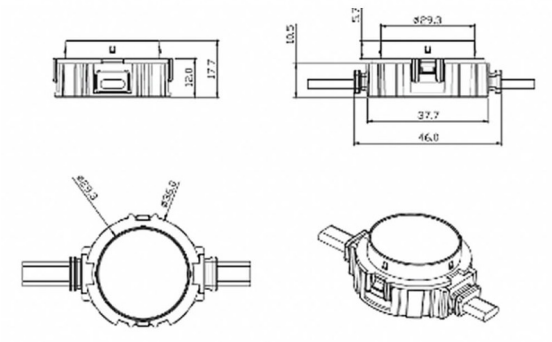

Producto	
Potencia real (W)	**1.44**
Flujo luminoso real (lm)	**54.57**
Ángulo de apertura	**107.68**
IP	**66**
Color	**negro**
Driver incluido	**NO**
Fuente de luz	**LED**
Vida media (h)	**80000h L70B10**
Temperatura de color (K)	**SINGLE COLOR**
Consistencia de color (SDCM)	**SDCM3**