

Spyke Base

Proyector de exterior Spyke Base con una potencia de 21W y un angulom de apertura de 25º.Installación en superficie con base. Acabado en color Gris . Dimensiones ø100x160mm,H231mm.Con un flujo luminoso total de 480lm y una eficacia luminosa de 22.85lm/W.Fabricado en Cuerpo y base de aluminio inyectado a presión, cubierta de cristal templado.. CRI>80. CCT RGBW. IP66. AC 220-240V driver interno).

Código artículo	**86.OS06.2041.03**
Tipo de producto	**Outdoor**
Categoría	**Proyectores**
Familia	**SPYKE**
Subfamilia	**Spyke Base**
Pictograms	

Dimensions	
Product dimensions (mm)	**ø100x160mm,H231mm**

Esquema

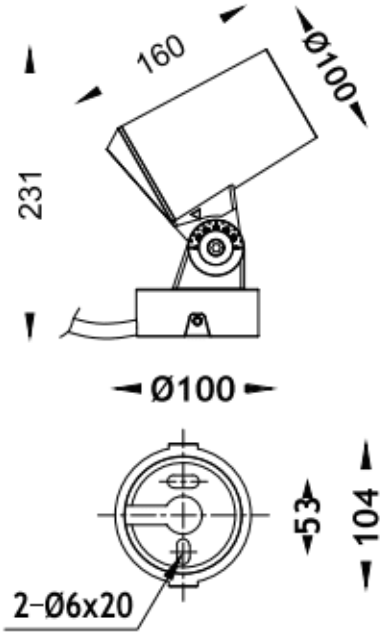

Producto	
Potencia real (W)	**21**
Flujo luminoso real (lm)	**480**
Eficacia luminosa (lm/W)	**22.85**
Ángulo de apertura	**25º**
Tiempo de vida	**50000h L70B10**
IP	**66**
Clase de aislamiento	**Clase II**
Electrical feeding	**24V DC**
Color	**Gris**
Marca del LED	**CREE**
Driver incluido	**No**
Equipo	**ON-OFF**
Fuente de luz	**LED**
Tipo de LED	**6x3.5W OSRAM RGBW 4 in 1**
Vida media (h)	**50000h L70B10**
Temperatura de color (K)	**RGBW**
Consistencia de color (SDCM)	**SDCM3**
CRI	**80**
IK	**IK05**